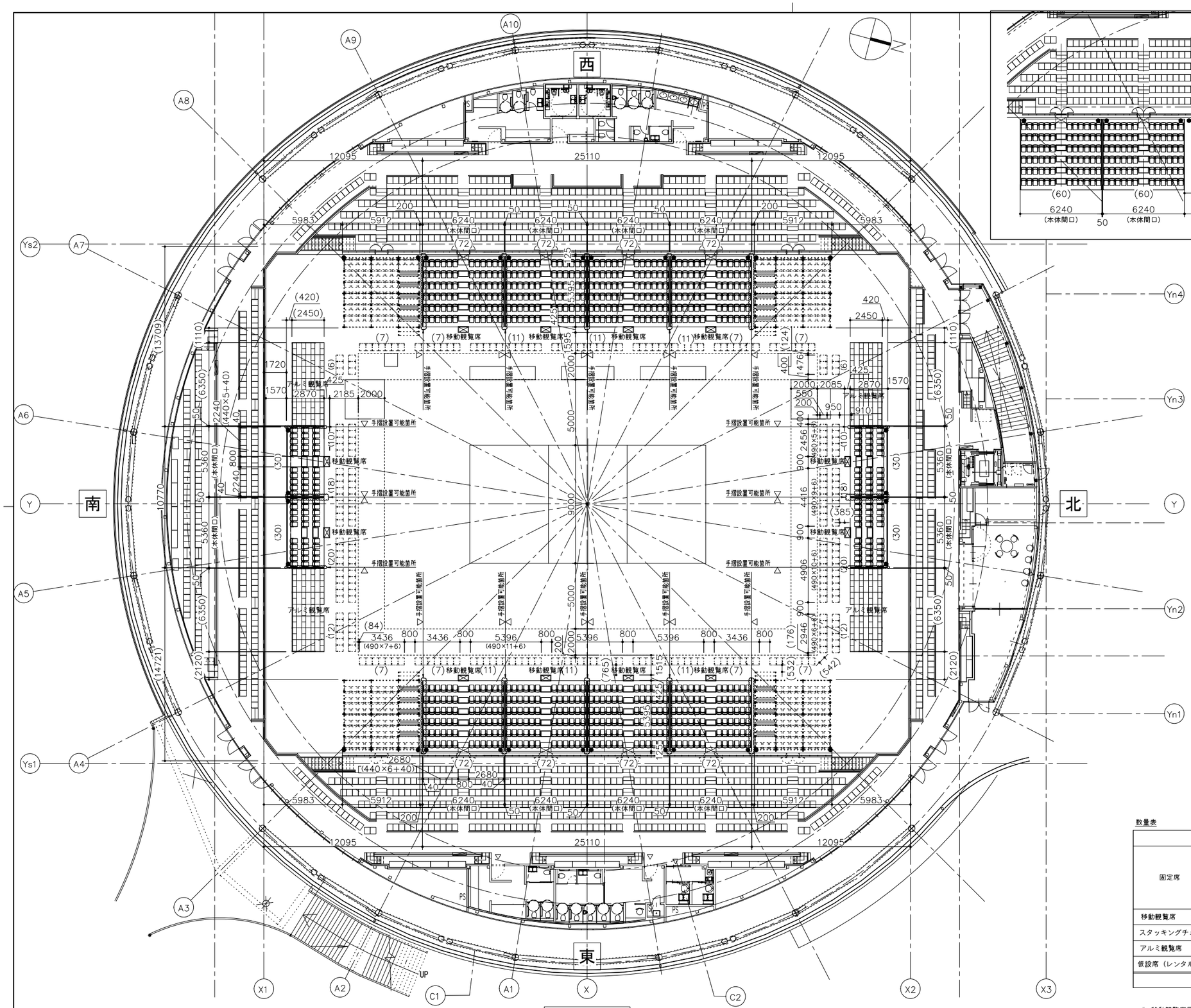

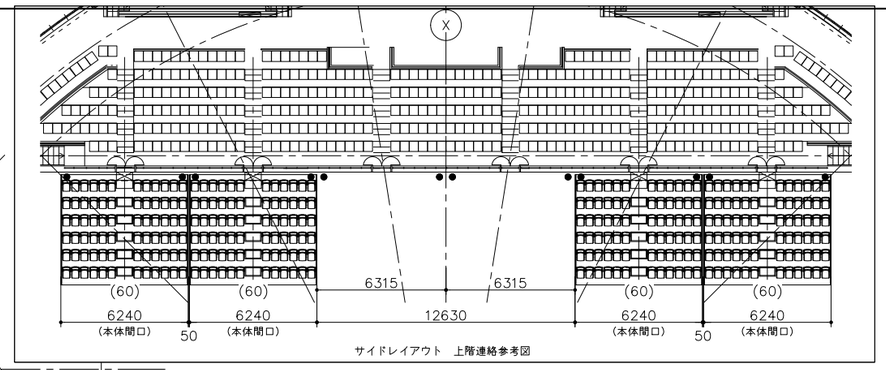

サイドレイアウト　上階連絡参考図

数量表

		北	東	南	西	計
固定席	固定席	113 席	436 席	206 席	414 席	1169 席
	仮固定席	－ 席	－ 席	－ 席	8 席	8 席
	支援席	2 席	－ 席	－ 席	－ 席	2 席
	ベンチ座席	21 席	37 席	19 席	24 席	101 席
移動観覧席　（別途）		60 席	288 席	60 席	288 席	696 席
スタッキングチェア（別途）		66 席	61 席	66 席	61 席	254 席
アルミ観覧席　（別途）		100 席	－	100 席	－	200 席
仮設席（レンタル（別途））		－	102 席	－	102 席	204 席
計		362 席	924 席	451 席	897 席	2634 席

● 移動観覧席用位置決めピン　（32ヶ所）

＜参考図＞

〈代表設計者〉
一級建築士　大臣登録　第52731号
柴　恭

06国補都構　常陸太田市新総合体育館新築工事

A	建築工事	最終版　2024年12月
78	観覧席詳細図（2）　S=1:150（A1）S=1:300（A3）	
	株式会社 柴建築設計事務所	

移動観覧席製品図 S=1:50

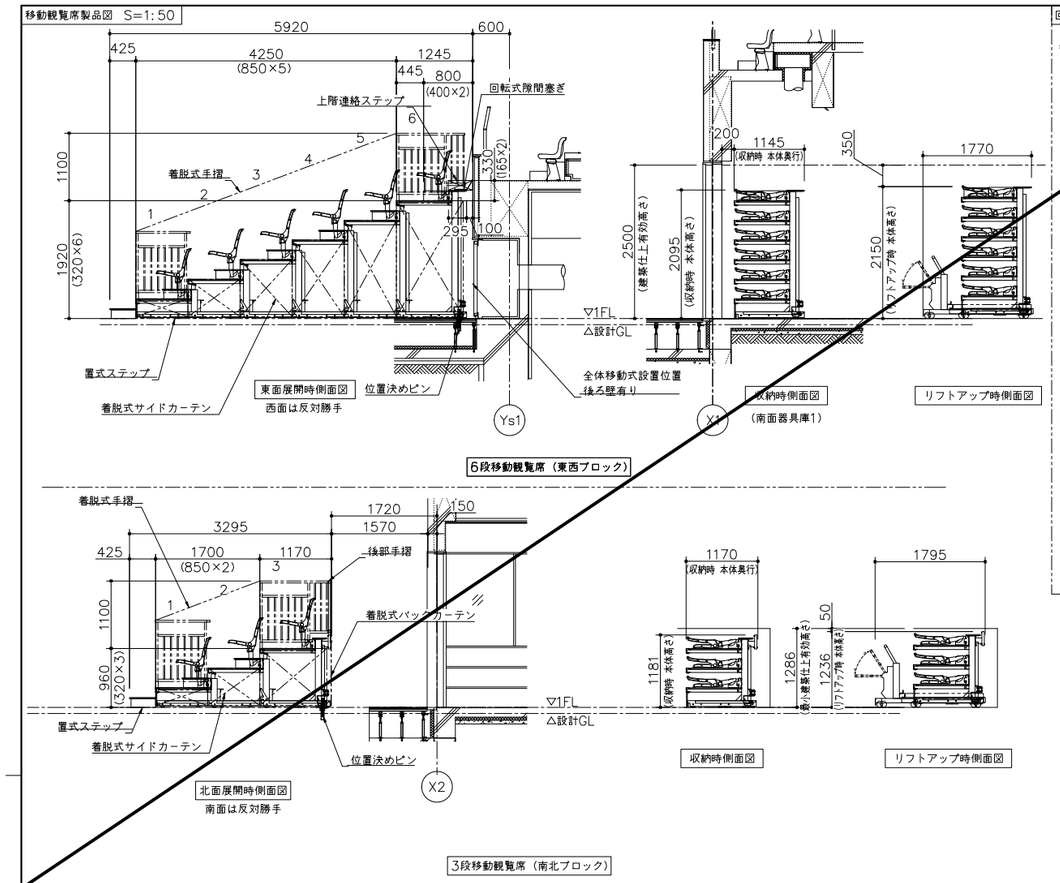

回転式隙間塞ぎ詳細図 S=1:20

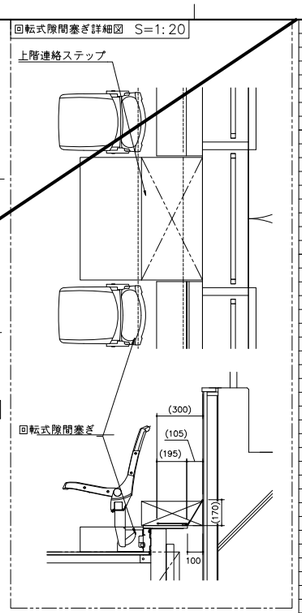

移動観覧席

本体タイプ	全体移動式		
本体総間口	6240 mm	段数	6 段
段差	320 mm	奥行	850 mm
椅子タイプ	座自動跳ね上げ式個別席	席数	72 席
一人間口	440 mm	ユニット数	8 ユニット
椅子起立転倒操作	手動式		
本体タイプ	全体移動式		
本体総間口	5360 mm	段数	3 段
段差	320 mm	奥行	850 mm
椅子タイプ	座自動跳ね上げ式個別席	席数	30 席
一人間口	440 mm	ユニット数	4 ユニット
椅子起立転倒操作	手動式		
		総席数	696 席

本体主要部材

支柱	角鋼管	合成樹脂焼付塗装仕上	（ブラックグレー）
ローラーカバー	鋼板曲げ加工品	合成樹脂焼付塗装仕上	（ブラックグレー）
アーム	ロール成型品	合成樹脂焼付塗装仕上	（ブラックグレー）
走行ローラー	ウレタンゴム車輪		
フロントビーム	ロール成型品	合成樹脂焼付塗装仕上	（ブラックグレー）
リアビーム	ロール成型品	合成樹脂焼付塗装仕上	（ブラックグレー）
ブレーシング	角鋼管	合成樹脂焼付塗装仕上	（ブラックグレー）
整列リンク	角鋼管	合成樹脂焼付塗装仕上	（ブラックグレー）
	等辺山型鋼	合成樹脂焼付塗装仕上	（ブラックグレー）
床	プラスチック化粧合板		
	スベリ止めエンボス加工付		（ブラック）
ノンスリップ（通路部）		アルミ押出型材	（シルバー）

本体付属部品

着脱式側手摺	72本	合成樹脂焼付塗装仕上	（ブラックグレー）
	（東西48本、南北24本）		
着脱式後部手摺	20本（東西）	合成樹脂焼付塗装仕上	（ブラックグレー）
中段固定ステップ,1段目前置式ステップ			（ブラックグレー）
最終段着脱ステップ（本体床に収納）	8台（南北）		（ブラックグレー）
着脱式サイドカーテン（本体床に収納）	72枚（東西48本、南北24本）		（ブラック）
着脱式バックカーテン（本体床に収納）	20枚（東西）		（ブラック）
本体操作ハンドル	2本		
椅子操作ハンドル			
本体リフター台車	1ペア 2台		
手摺用台車	8台		
ブロック間塞ぎ	42個（東西36個、南北6個）		
回転式隙間塞ぎ			
位置決めピン	32ヶ所 （東西24個、南北8個）		

建築床仕上材　　屋内ｽﾀﾞｰﾂ用弾性塩ﾋﾞﾆｰﾙ（収納部：コンクリート下地）

移動観覧席の走行を安定させるための条件

建築床について（建築工事）

- ●移動観覧席最大荷重時、走行面及び収納庫面に段差が生じる場合は2mm以下とする
- ●床仕上り面は奥行き平均3/1000か7/3000以下とし、観覧席走行範囲において床仕上り面の最大高低差は、10mm以内とする
- ●仕上材及び下地にクッション層無きこと
  - ※走行ローラーに掛かる荷重により、床材に凹みが生じ走行が安定しなくなるめ
  - ※コンクリート直貼りの場合、下地にはセルフレベリング材を使用の事
- ●見切りが発生する場合は、別途打合せ
  - ※エキスパンションゴムは幅15mm以下のこと、且つ見切りのコンクリート端部には、欠け防止の保護アングル等施工のこと
- ●床材の種類によっては、観覧席の走行による局部的な集中荷重によって何らかの凹み（走行跡）が残る場合があります
  - また、床の不陸（うねり）によって、走行ローラーが床面に設置しないところが発生し、床材の凹みが大きくなる場合もあります
- ●走行ローラーによる床材表面への影響確認試験が可能

設置階数　　1 階

特記事項　　・実際の最低必要通路幅は、適用法規により異なります。

移動観覧席椅子姿図 S=1:30

搭載椅子	VISION 連結椅子 （座自動跳ね上げ式）		
椅子主要部品			
背	高密度ポリエチレンブロー成形品		
背固定金物	アルミ合金ダイキャスト	合成樹脂焼付塗装仕上	（ブラックグレー）
座	高密度ポリエチレンブロー成形品		
連結材	角鋼管	合成樹脂焼付塗装仕上	（ブラックグレー）
脚支柱	鋼板曲げ加工品	合成樹脂焼付塗装仕上	（ブラックグレー）
起立装置	ガススプリング補助機構付（手動起立転倒用）		
	転倒時、椅子操作ハンドルにてロック解除		

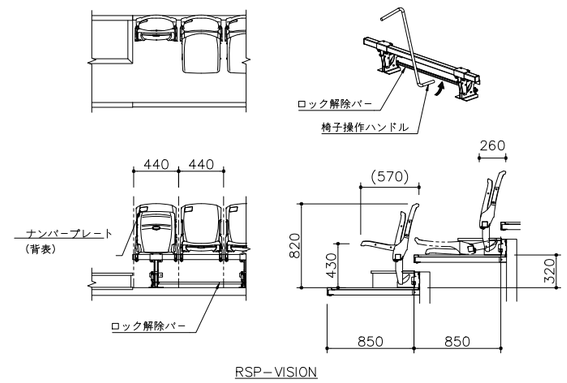

RSP−VISION

ナンバープレート詳細図 S=1:1

ナンバープレート

- 材質：t0.5 アルミニウム板
- 地色：シルバー
- 文字：黒1色刷り
- 書体：UD 新丸ゴ（丸ゴシック体）
- 裏面：両面テープ貼り

※本図の文字は実際の書体とは異なります。
※文字は記入例です。

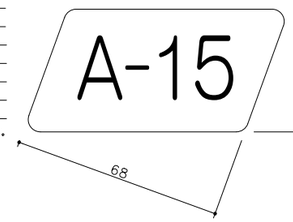

移動観覧席荷重分布図 S=1:50

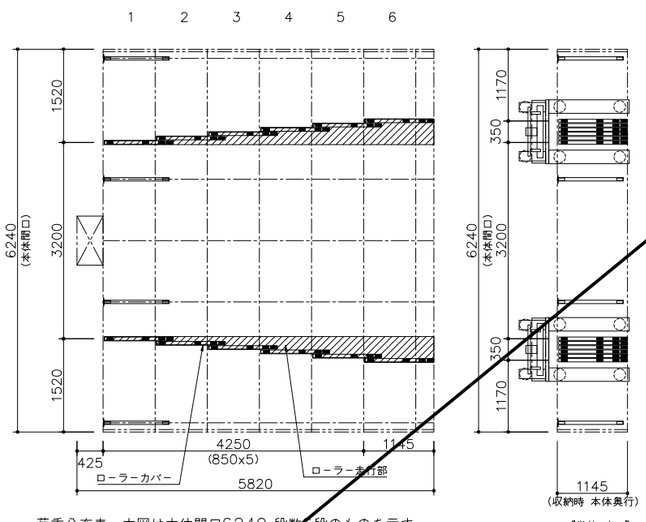

荷重分布表　本図は本体間□6240,段数6段のものを示す　【単位：kg】

段数	1段目	2段目	3段目	4段目	5段目	6段目
各段の重量	477	376	381	386	392	571
ローラーカバー１本当たりの重量	238	188	191	193	196	286
移動時のローラーカバー1本当たりの最大荷重	238	427	617	810	1006	1292
積載時（使用時）のローラーカバー1本当たりの最大荷重	628	578	581	583	586	676

本体総重量　　2584Kg
積載時総重量　　7264Kg（本体総重量+65Kg×72人）

移動観覧席は最大積載荷重300kg／m2に耐え得る製品であり、
使用勝手によっては建築床面にかかる荷重が上記「積載時（使用時）」よりも増加します。
目安として、「最大積載時」は「積載時（使用時）」の約3倍の荷重となることがあります。

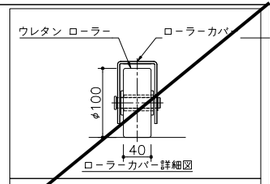

ローラーカバー詳細図

ローラーカバー1本当たりの荷重

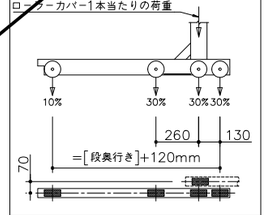

支柱1本にはφ100ｘW40の
ウレタン製ローラーが4個組み込まれ、
荷重は上記割合で分散されます。

リフトアップ時 ローラーにかかる荷重

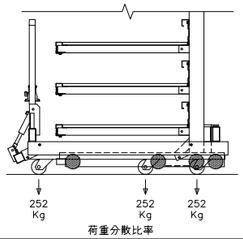

荷重分散比率

本体重量

本体重量（積載なし）	＝	2190 Kg
リフター重量	＝	330 Kg

位置決めピン詳細図（建築取付） S=1:10

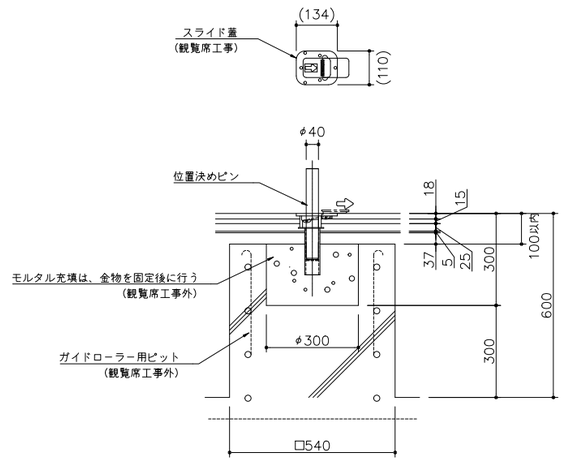

アルミ観覧席 中央ステップ仕様 S=1:50

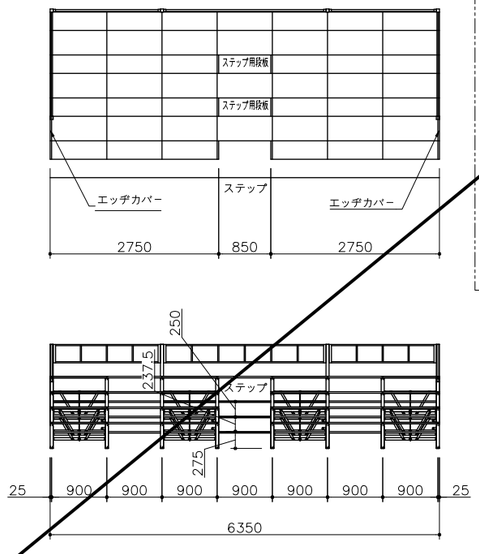

■収納イメージ

折りたたみカゴ台車W1,100×D1,100×H1,700m 2台

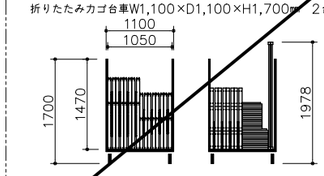

※台車に収納できないユニット

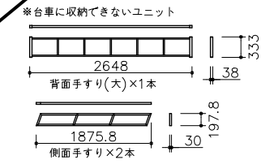

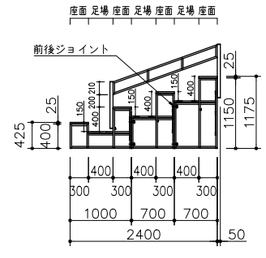

<代表設計者>
一級建築士　国土交通大臣登録　第52731号
柴　恭

	06国補都構　常陸太田市新総合体育館新築工事	
A	建築工事	最終版　2024年12月
79	観覧席詳細図（3）　S=図示（A1） S=図示/2（A3）	
	株式会社　柴建築設計事務所	

（2023年版）

20230220

天井

RC下地壁

WA−1 コンクリート打放仕上（仕上・下地）

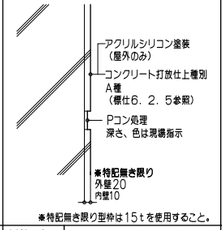

※特記無き限り型枠は15tを使用すること。

WA−1−R1 / WA−1−R2 コンクリート打放シ 補修下地 塗装下地

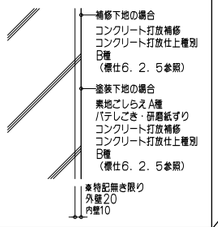

WA−2 RCタイル貼り

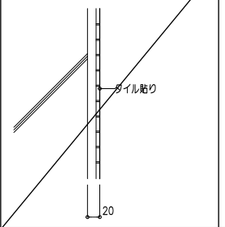

WA−3K グラスウールボード

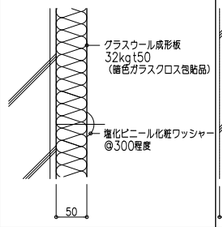

WA−4 屋内防水壁

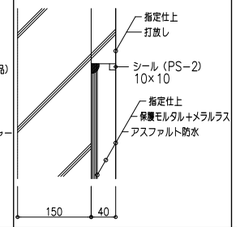

LGS下地壁

LW−1 / LW−1K LGS一般壁

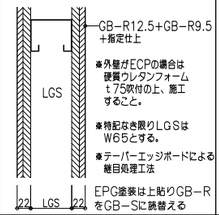

LW−2A 両面貼耐火壁（1時間耐火）

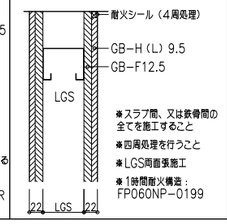

LW−2B 片面貼耐火壁（1時間耐火）

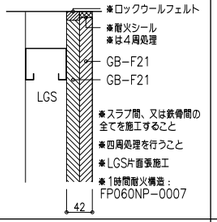

LW−2C 両面貼耐火壁 化粧けい酸カルシウム板壁（1時間耐火）

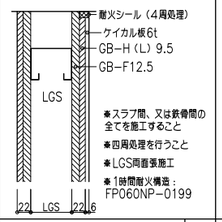

LW−3 遮音壁A

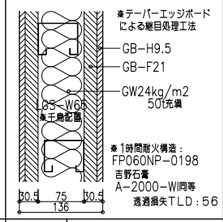

LW−4 / LW−4K LGS壁（WC、水まわり下地壁）

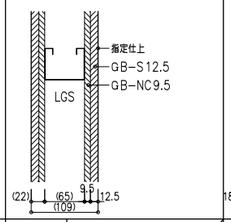

LW−5 / LW−5K / LW−5S ポリエステル 化粧けい酸カルシウム板壁

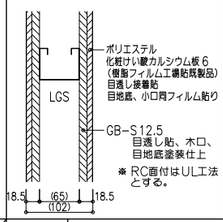

LW−6 / LW−6K LGS壁（タイル貼り）

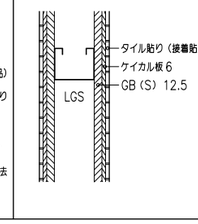

LW−7 グラスウールボード

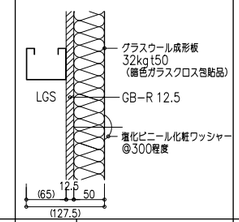

LW−8 / LW−8K / LW−8S ミラーガラス

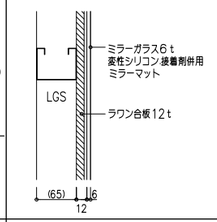

LW−9 / LW−9K / LW−9S メラミン化粧板直貼壁（WC、水まわり等）

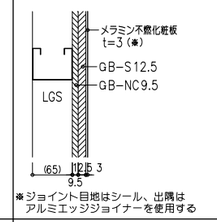

※ジョイント目地はシール、出隅は
アルミエッジジョイナーを使用する

壁共通特記事項　軽量鉄骨壁(LGS)下地は、以下による。

1. 室一室間の壁下地は特記なき限りスラブ下又は梁下までとする。
2. 外壁周り及び柱周りの上記以外及び耐火、遮音以外の壁下地は天井までとする。
3. 耐火壁、遮音壁のシールは以下による。
   耐火シール：ロックウール＋無機質充塡材
   耐火シール＋遮音シート：
   ロックウール＋ポリウレタン系シール＋無機質充塡材
   ロックウール200kg/㎥　ボード厚x8
   無機質充塡材　ボード厚x5
   ポリウレタン系シール 6x8
4. LW−OO（番号）（K:片面張りを示す　S:遮音仕様 GW（24K）50t充塡　A,B,C:耐火仕様）

巾木

− ステンレス巾木

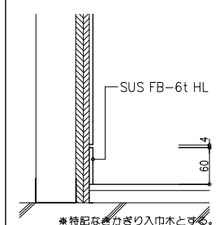

※特記なき限り入巾木とする。

− ビニル床シート巻上

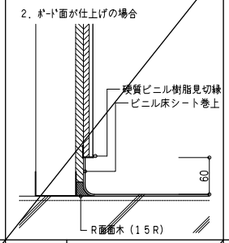

WB 木巾木

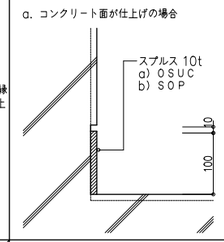

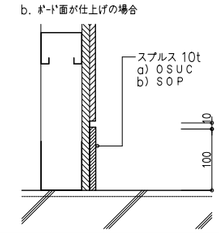

共通 機械室・EPS周囲巾木取り合い

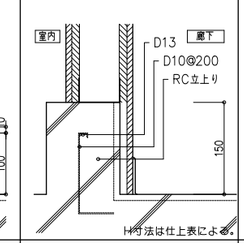

防水

OWP−A1 アスファルト防水（内断熱）

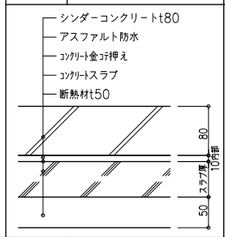

OWP−P1 ウレタン塗膜防水 X−1

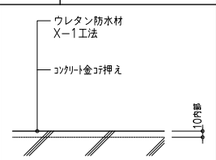

OWP−P2 ウレタン塗膜防水 X−2

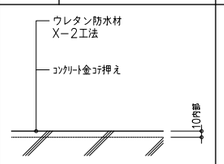

OWP−C1 セメント系塗布防水−1

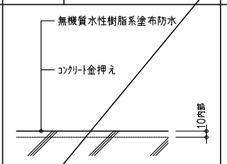

OWP−C2 セメント系塗布防水−2

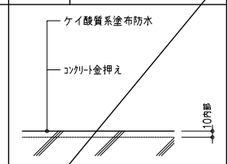

OWP−S1 シート防水

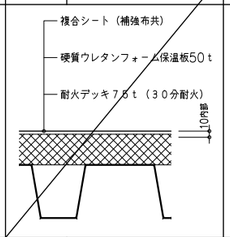

床

FS ビニル床シート

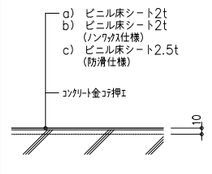

− 高弾性衝撃吸収シート

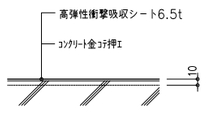

FT ビニル床タイル

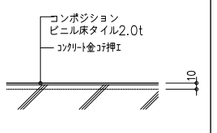

TCa タイルカーペット

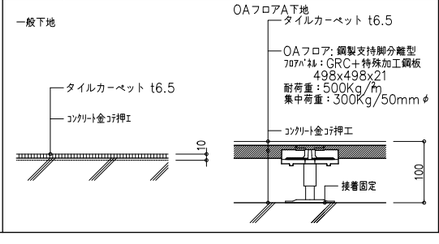

− 磁気質タイル

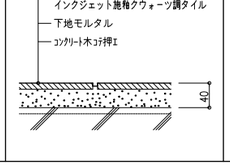

〈代表設計者〉
一級建築士　大臣登録　第52731号
柴　恭

06国補都構　常陸太田市新総合体育館新築工事		
A	建築工事	最終版　2024年12月
80	仕上種別リスト　S=1/ 5(A1) S=1/10(A3)	
	株式会社　柴建築設計事務所	

階別耐火時間・耐火時間別耐火被覆仕様一覧

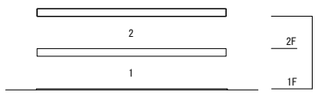

耐火性能 ＼ 部分 / 階	耐火構造の耐火時間							耐火構造の耐火被覆（mm）					
				壁				柱			はり		
					外壁								
	柱	はり	床	間仕切壁	延焼ライン内	延焼ライン外	屋根	ロックウール吹付	半乾式耐火塗料	ケイカル板	ロックウール吹付	半乾式耐火塗料	ケイカル板
非損害性 2階以下	1	1	1	－	－	－	0.5	25	0.75～4.5		25	1.0～2.5	25
遮熱性	－	－	－	1	1	1	0.5	－					
遮炎性	－	－	－	－	－	1	0.5	0.5					

・耐火被覆は国土交通省の認定を受けたものとする。
・耐火被覆の厚みは製造業者の受けた認定厚以上とする。
・間仕切壁は非耐力壁の耐火時間とする。
・外壁は非耐力壁の延焼のおそれのある部分以外の耐火時間とする。
・「延焼ライン」は延焼のおそれのある部分を示すラインとする。

耐火被覆標準詳細図

A1=1:30
A3=1:60

鉄骨梁

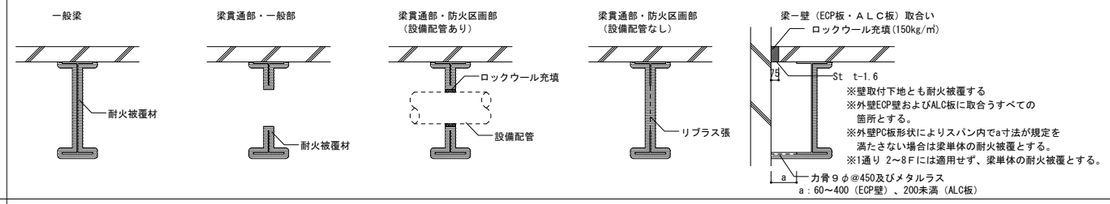

鉄骨柱

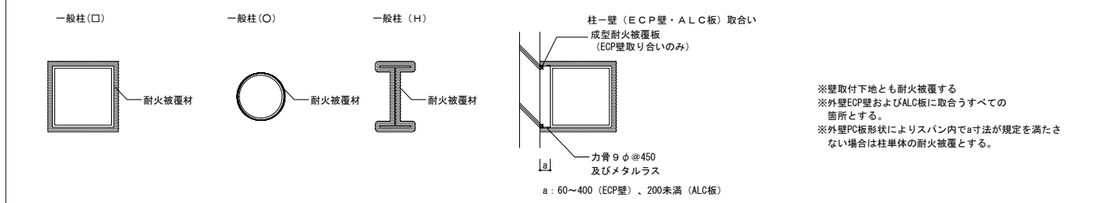

LGS壁下地（5mを超える部分）

A1=1:30
A3=1:60

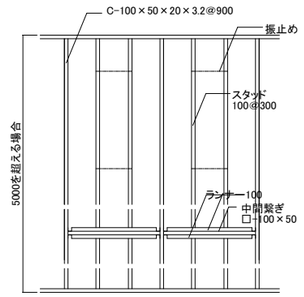

乾式耐火壁取合標準詳細図

A1=1:10
A3=1:20

LGS耐火壁とフラットデッキスラブとの取合

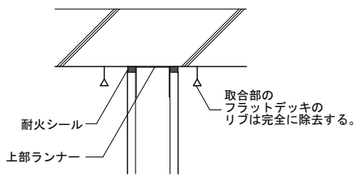

LGS耐火壁・遮音壁と梁との取合

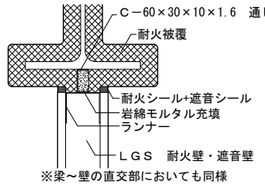

LGS耐火壁・遮音壁の梁との直交部分取合

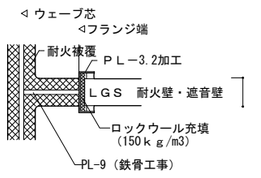

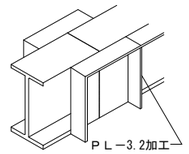

耐火シール：ロックウール200ｋｇ/m3＋無機質充てん材
耐火シール＋遮音シール：ロックウール200ｋｇ/m3
＋ポリウレタン系シール+無機質充てん材

LGS耐火壁と合成床版スラブとの取合

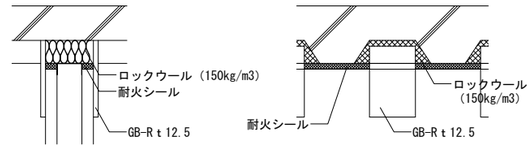

LGS耐火・遮音壁と合成床版スラブとの取合

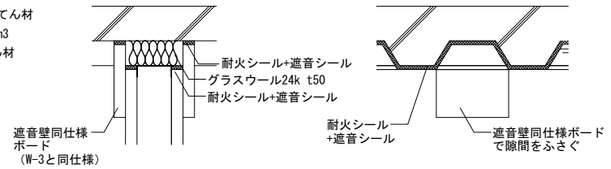

地下廻り詳細図

A1=1:30
A3=1:60

（人通孔、通気管、連通管）

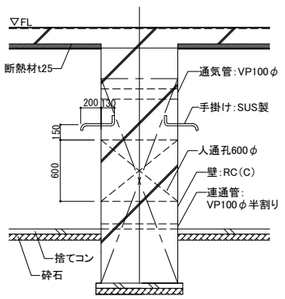

（タラップ、マンホール、釜場）

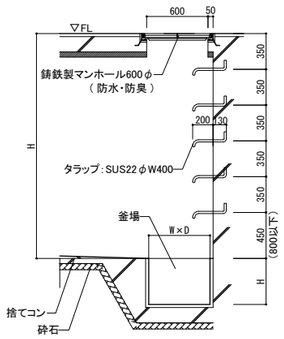

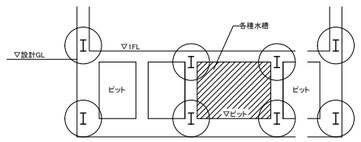

※止水板は上記の○部分に設ける。

止水板挿入部位

【各部位仕様】
・手掛け：SUS22φW400
・通気管：硬質塩ビ100φ
・連通管：硬質塩ビ100φ半割り
・止水板：非加熱ブチルゴム製止水板,巾200mm

※床下点検口下もタラップ等を設置のこと
※釜場については
配管ピット・雨水調整槽の場合は
モルタル t20+ポリマーセメント系塗膜防水とし
それ以外は床材巻込みとする

〈代表設計者〉
一級建築士 大臣登録 第52731号
柴 恭

06国補都構 常陸太田市新総合体育館新築工事		
A	建築工事	最終版 2024年12月
81	部分詳細図（1） 図示	
	株式会社 柴建築設計事務所	

De-01 2階外部遊歩道廻り平面図(多角基準図) 1:30

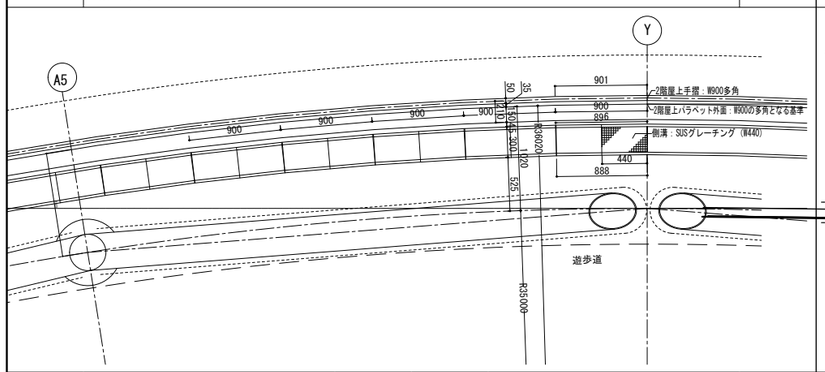

De-02 2階 デッキ部外周樋、手摺詳細図 1:30

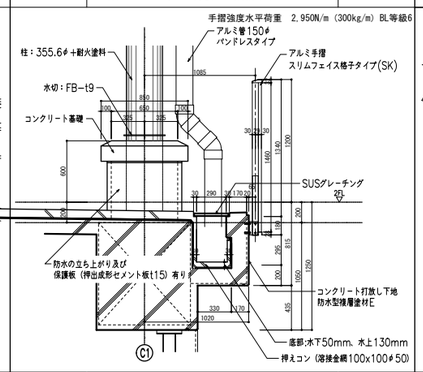

De-02-2 2階 デッキ部 ガラス手摺詳細図 1:5

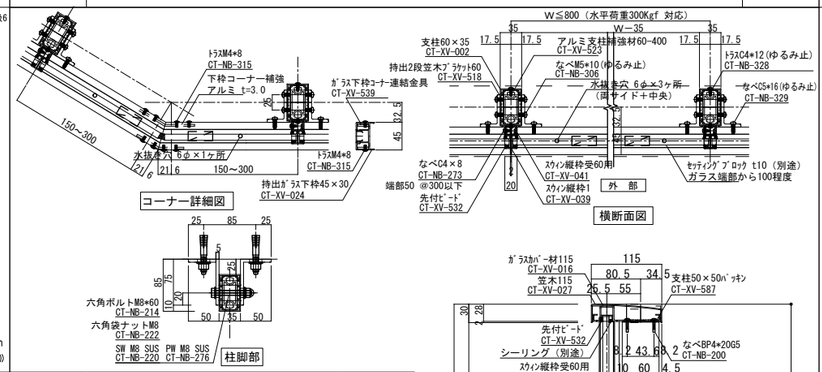

De-05 2階メインアリーナ外部歩廊 柱廻り詳細図 1:30

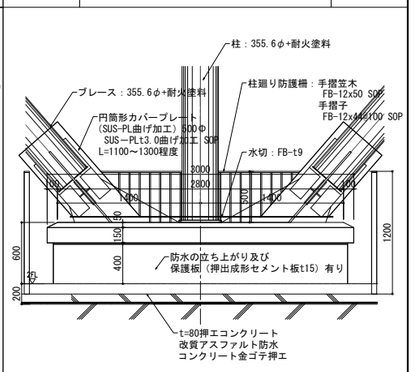

De-06 2階デッキ・屋外階段部分詳細図 1:30

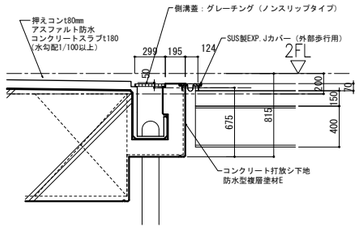

De-07 RC下地詳細図 1:30

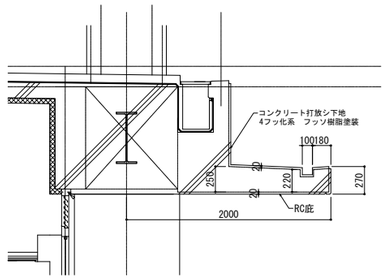

De-03 2階 外壁立上りECP納まり詳細図 1:30

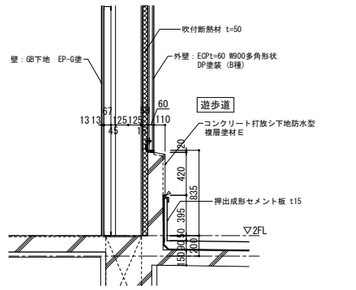

De-04 1階 外壁 竪樋納まり詳細図 1:30

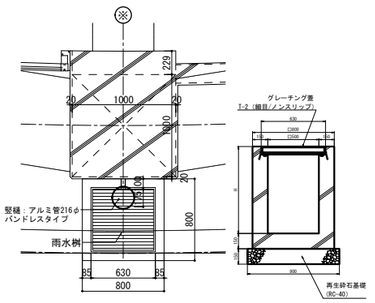

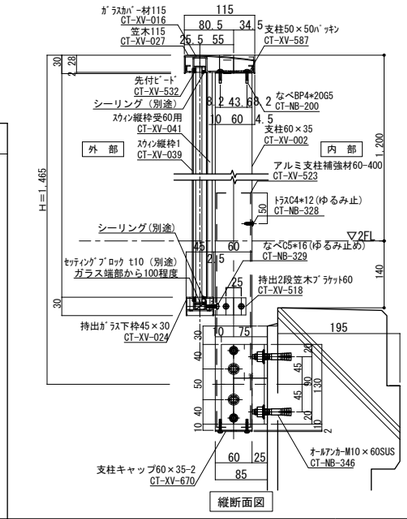

De-06 2階デッキ・屋外階段部分詳細図 1:30

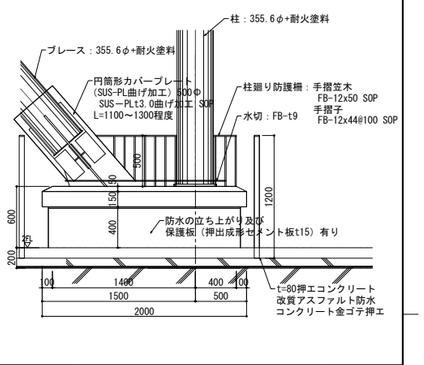

De-08 ハト小屋 1:30

ハト小屋1：X4/Yn4通り ：W2200xD1600xH1800
ハネの寸法 ：(W2) 900x(H1)700
(W2) 1800x(H1)700
ハト小屋2：X8-9/Y通り ：W3000xD1200xH2000
ハネの寸法 ：(W1) 900x(H1)900
(W2) 1800x(H1)900
ハト小屋3：X9-10, Yn3-Yn4間：W3000xD1200xH2000
ハネの寸法 ：(W1) 900x(H1)900
(W2) 1800x(H1)900

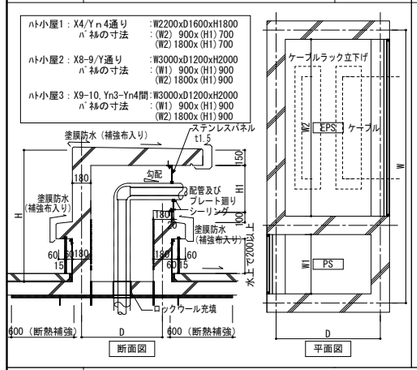

De-09 機械基礎詳細図（RC） 1:30

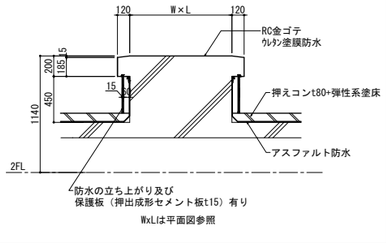

De-10 1階外壁廻り・内壁多角部分平面図(多角基準図) 1:30

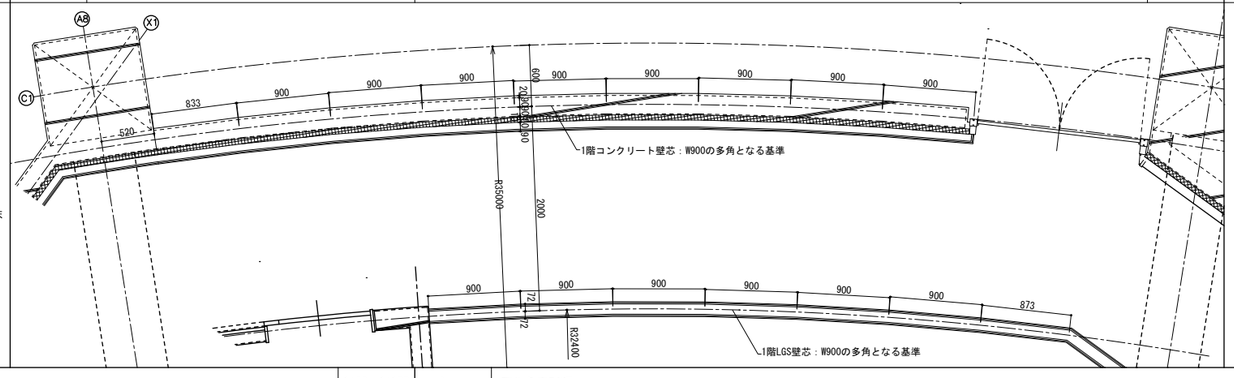

De-11 ECP貫通廻り詳細図 1:20

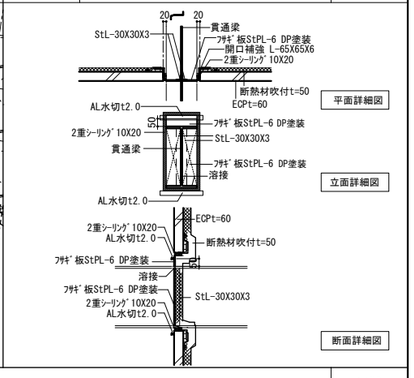

De-12 喫茶コーナー2 外部人工木デッキ納まり詳細図 1:20、1:100

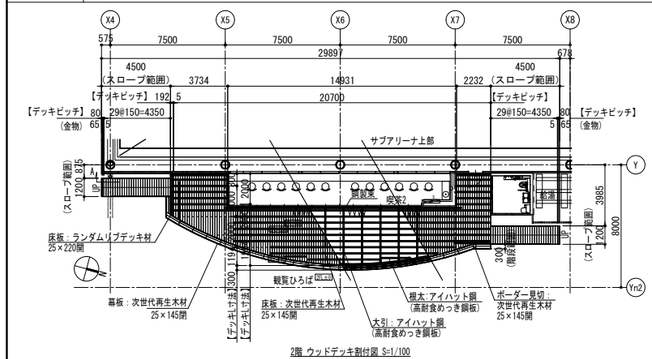

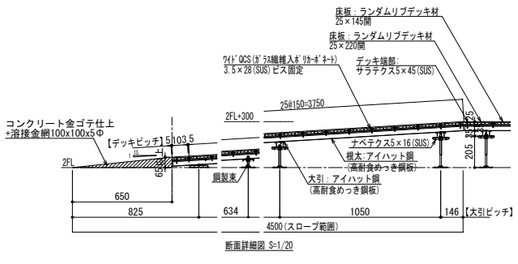

De-** アルミ庇詳細図 1:30

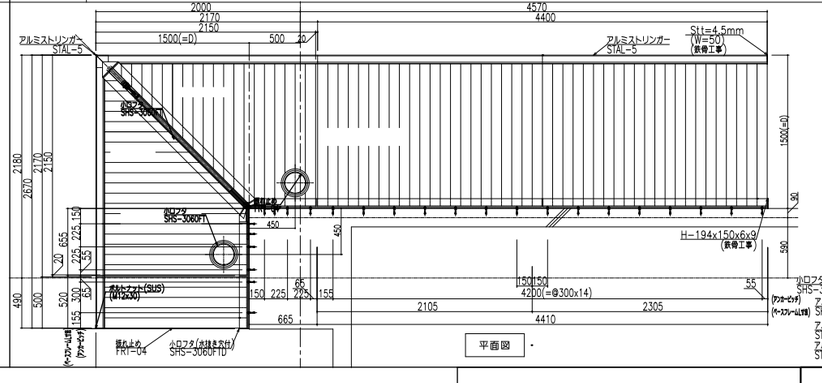

<代表設計者>
一級建築士 大臣登録 第52731
柴 恭

06国補都構 常陸太田市新総合体育館新築工事			
A	建築工事	最終版	2024年12月
82	部分詳細図（2） 図示		
	株式会社 柴建築設計事務所		

De-13 2階外壁ECP廻り断面詳細図 1:10

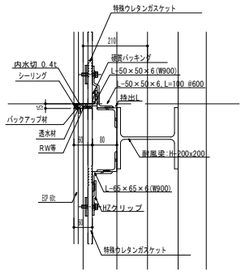

De-14 2階外壁ECP廻り平面詳細図 1:10

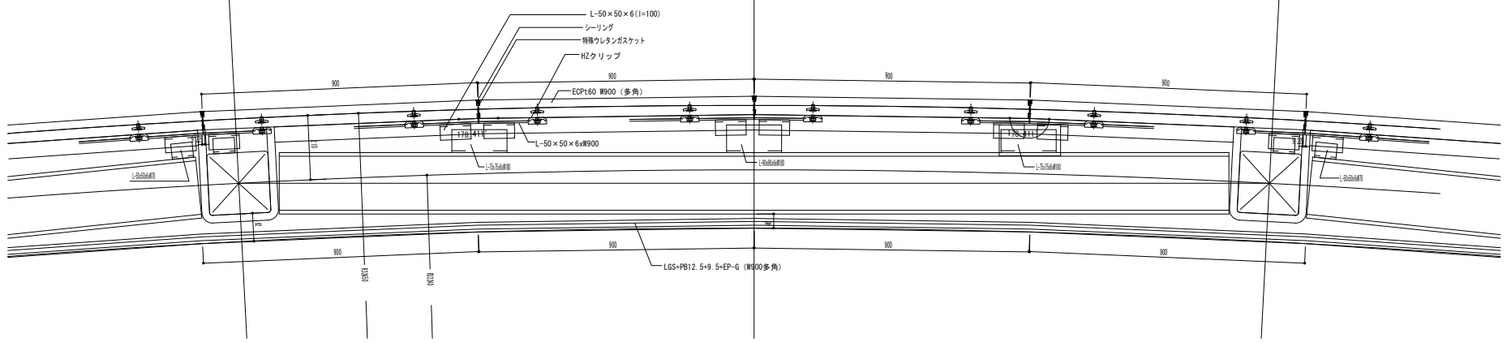

De-15 2階 外壁ECPサッシ納まり詳細図 1:10

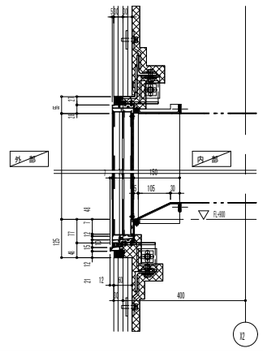

De-16 2階外壁ECP・サッシ廻り断面詳細図 1:10

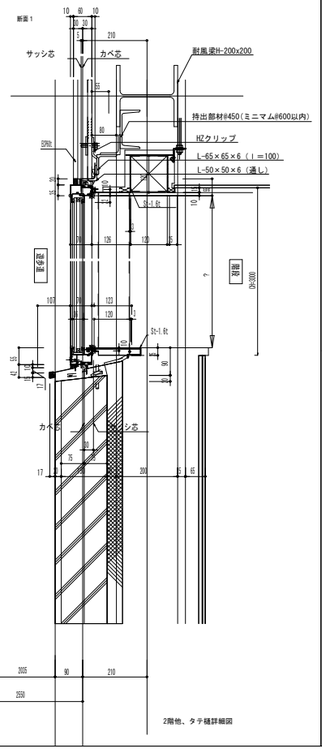

De-17 メインアリーナ金属屋根 軒廻り断面図(水下) 1:10

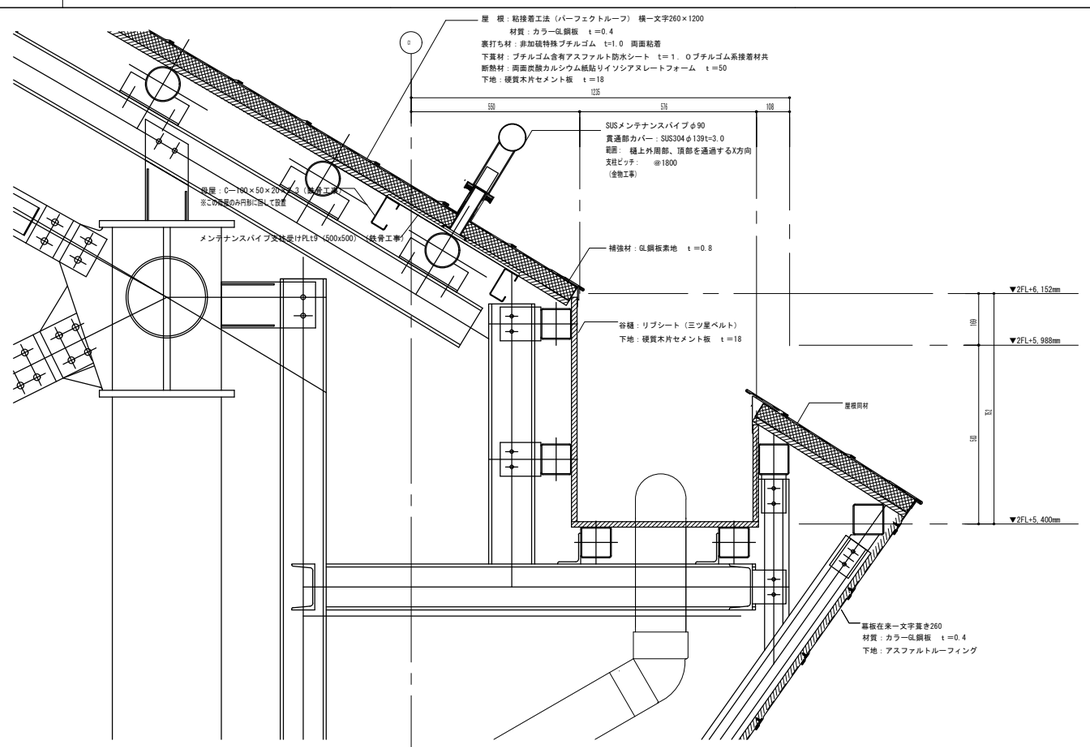

De-18 メインアリーナ金属屋根 軒廻り断面図(水上) 1:10

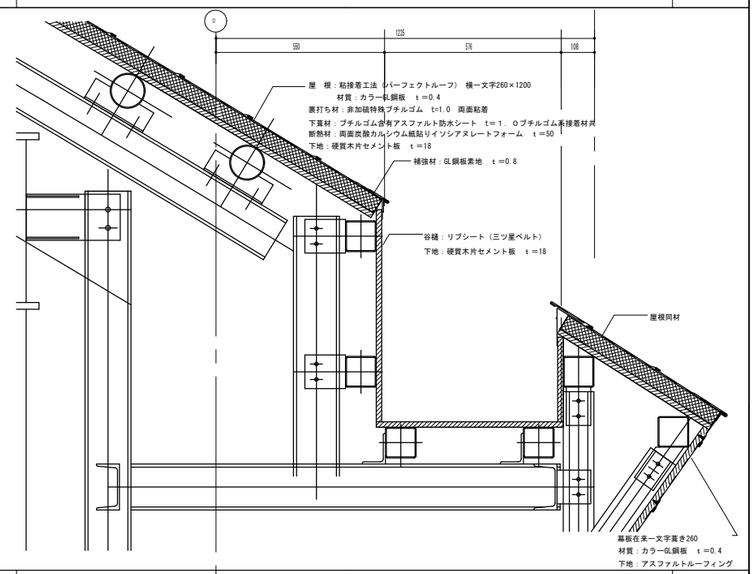

De-20 サブアリーナ金属屋根 軒廻り断面図(水下) 1:10

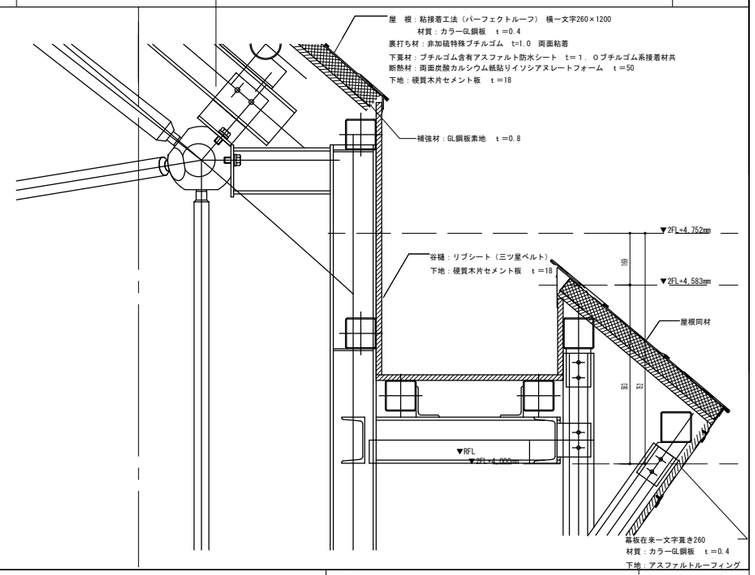

De-17-1 アリーナ金属屋根 メンテナンスパイプ廻り断面図 1:10

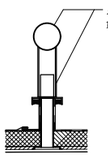

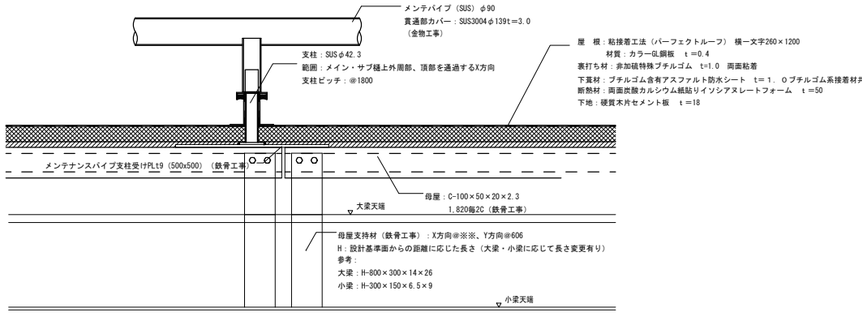

De-19 竪樋取付詳細図 1:10

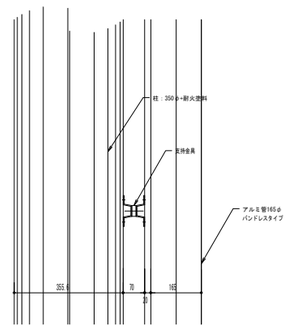

〈代表設計者〉
一級建築士 国土交通大臣登録 第52731号
柴 恭

06国補都構 常陸太田市新総合体育館新築工事		
A	建築工事	最終版 2024年12月
B3	部分詳細図（3） 図示	
	株式会社 柴建築設計事務所	

（2023年版）

De-21 機械置場　目隠しフェンス詳細図　1:20

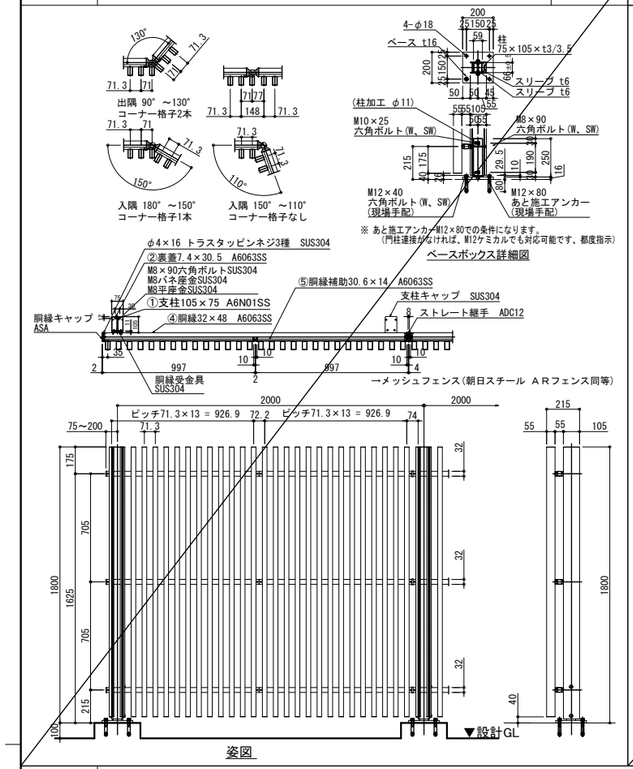

De-22 目隠しフェンス開き門扉詳細図(8ヵ所)　1:20

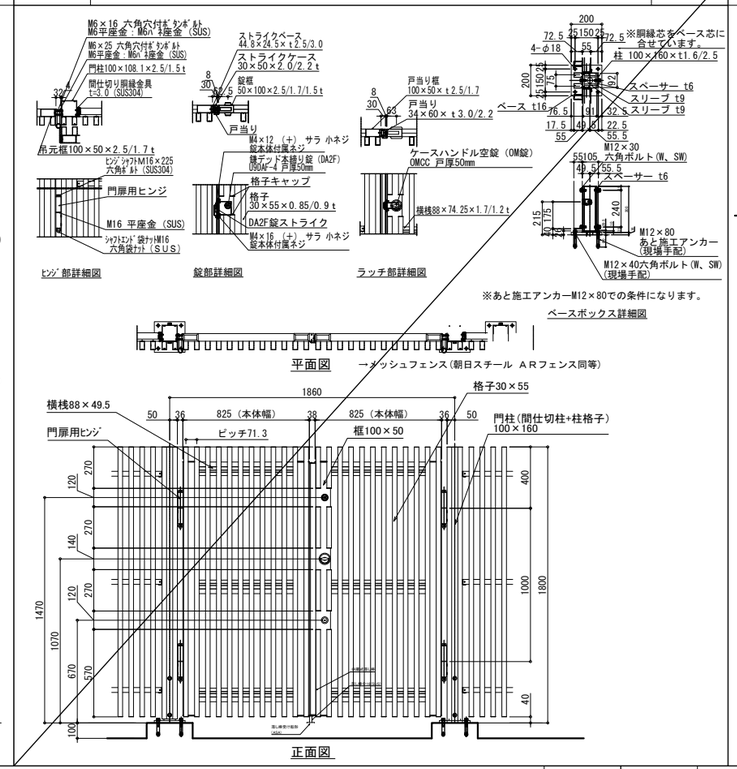

De-23 地流し詳細図　1:20

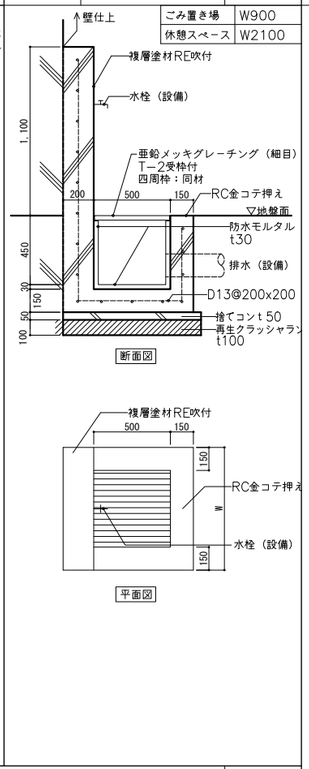

De-24 2階キュービクル廻り平面詳細図　1:50

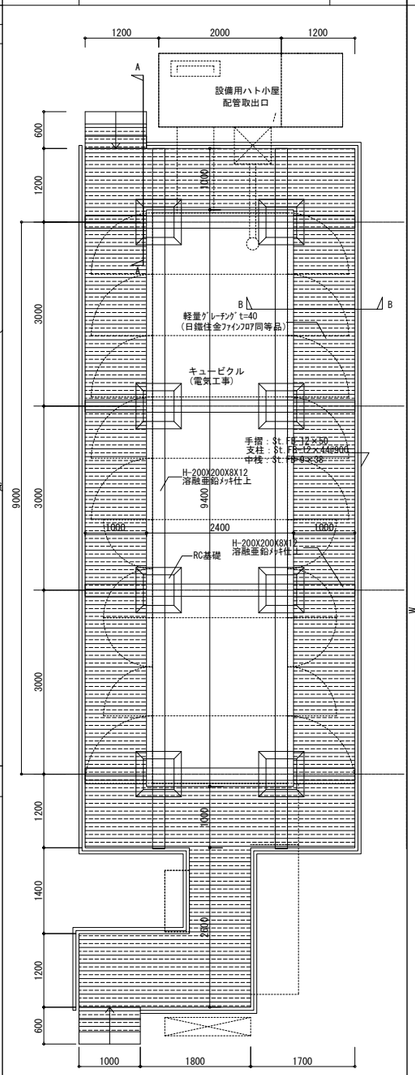

De-30 2階目隠しアルミルーバー詳細図　1:20,1:15

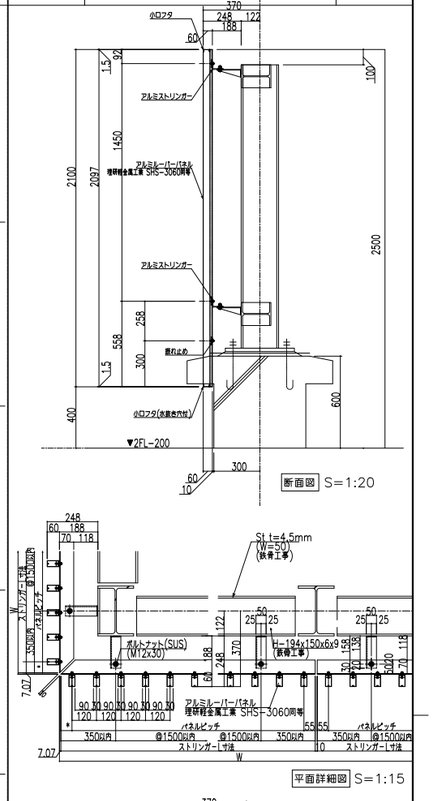

De-25 2階キュービクル廻り断面詳細図　1:20

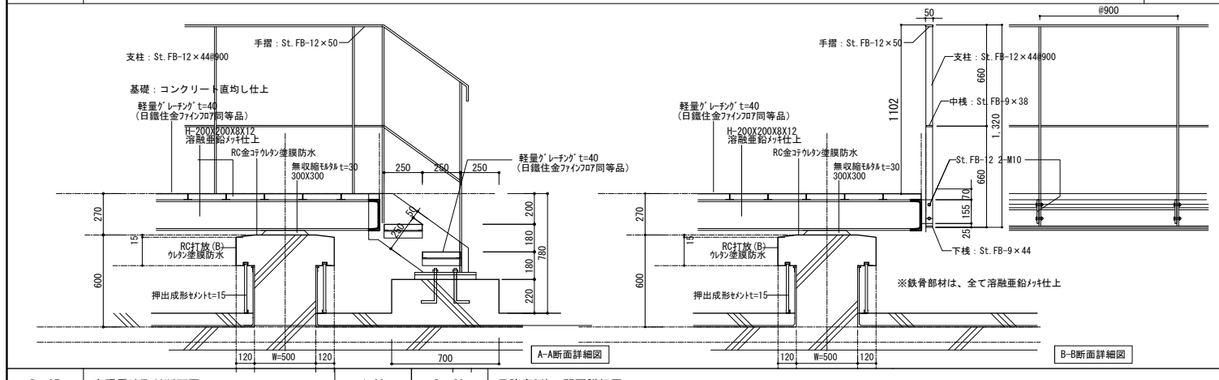

De-26 機械設備廻り点検歩廊詳細図　1:20

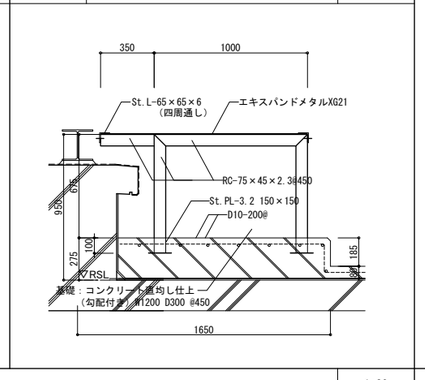

De-27 太陽電池取付断面図　1:20

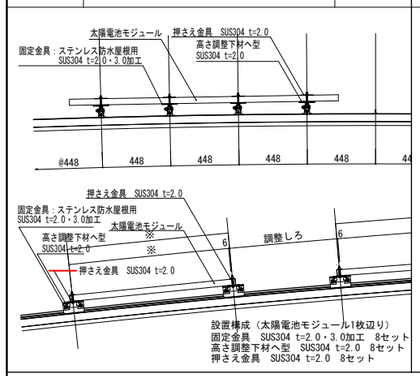

De-28 風除室3前　門扉詳細図　1:20

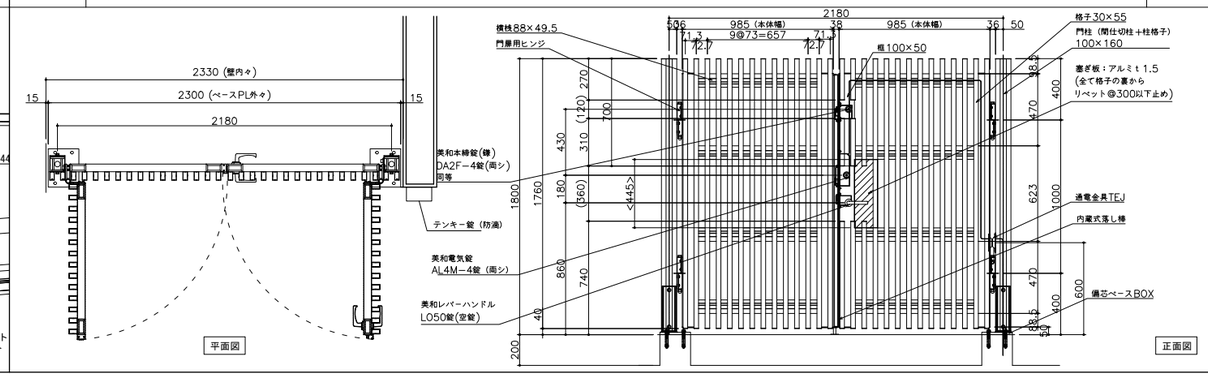

De-29 サブアリーナ　外壁上部断面図　1:10

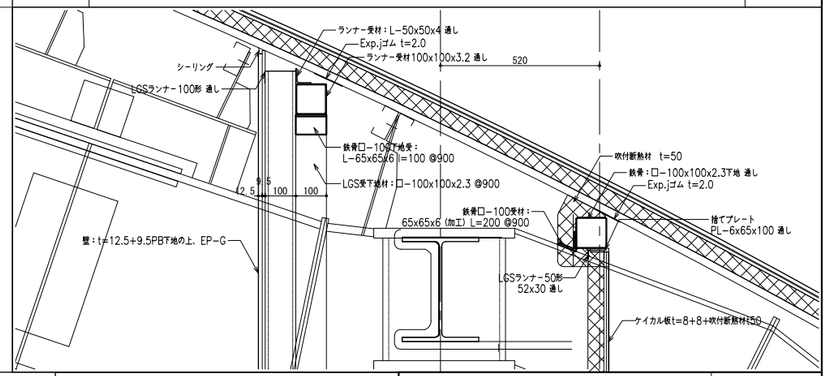

〈代表設計者〉
一級建築士　大臣登録　第52731
柴　恭

06国補都構　常陸太田市新総合体育館新築工事			
A	建築工事	最終版	2024年12月
84	部分詳細図（4）	図示	
	株式会社　柴建築設計事務所		

Di-01	観客席　ST手すり詳細図（東西面）	1:10

手摺強度水平荷重　2,950N/m（300kg/m）BL等級6

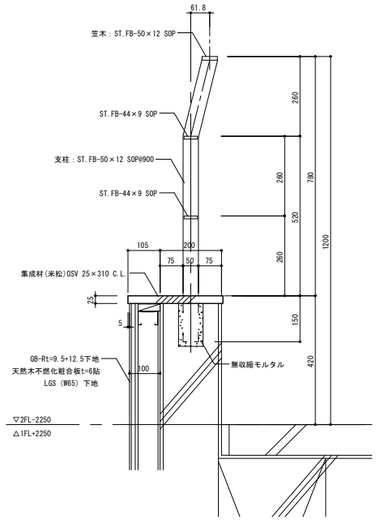

Di-02	観客席　強化ガラス手すり詳細図（南北面）	1:10

手摺強度水平荷重　2,950N/m（300kg/m）BL等級6

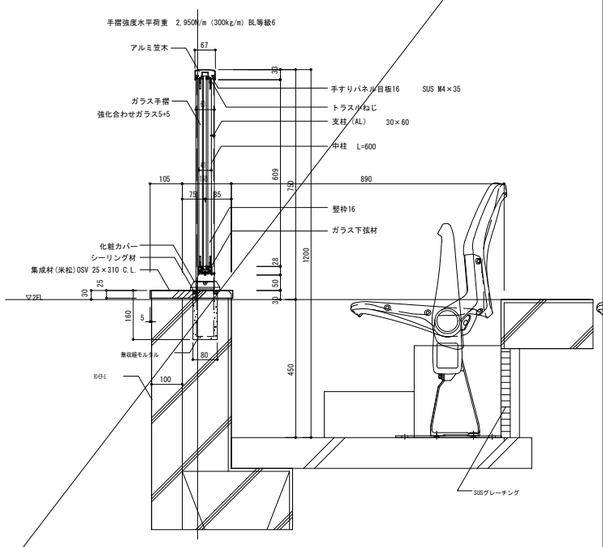

Di-03	観客席　背面ＳＴ手摺詳細図（東西南北面）	1:10

手摺強度水平荷重　2,950N/m（300kg/m）BL等級6

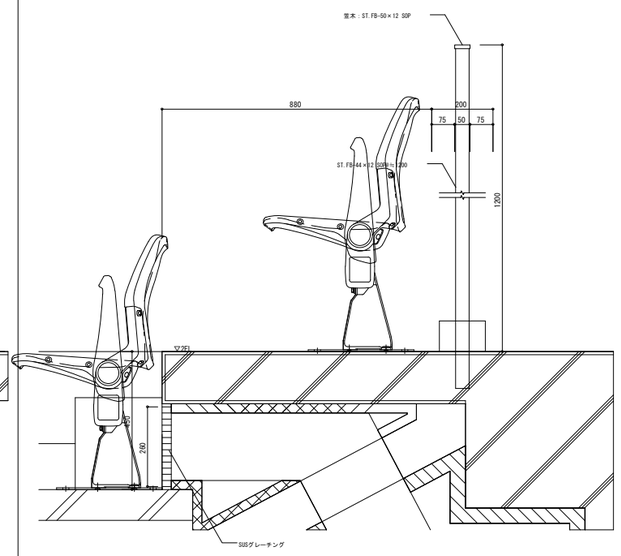

Di-04	多目的観覧席　手すり詳細図（西面）	1:10

手摺強度水平荷重　2,950N/m（300kg/m）BL等級6

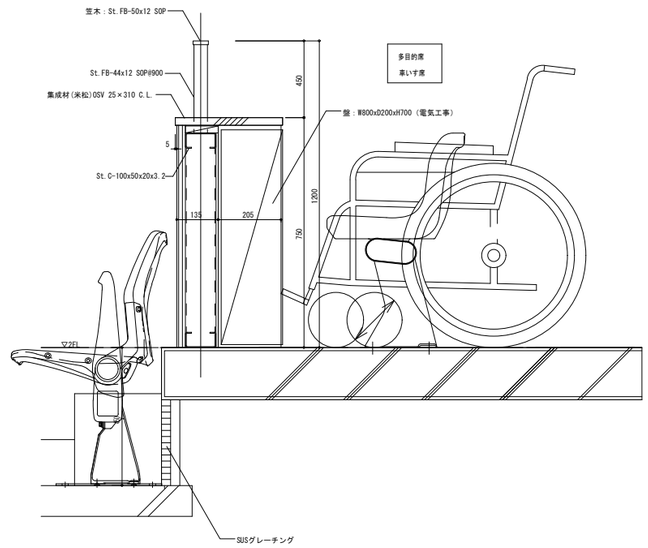

Di-05	観客席　屋根～壁取合詳細	1:10

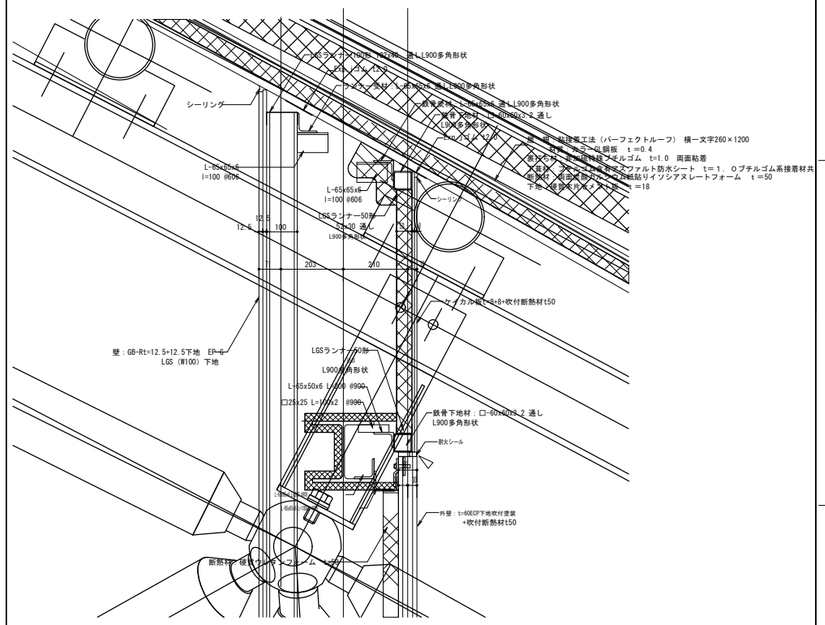

Di－06	観覧席　PC段床廻り詳細図	1:20

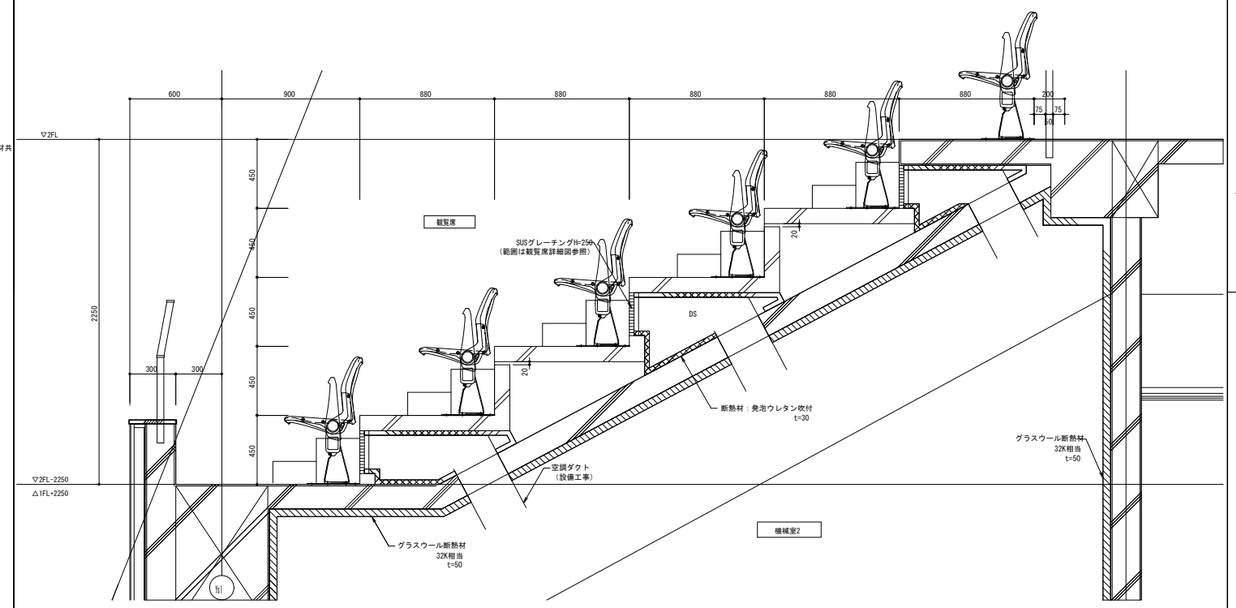

Di－07	小観覧席（北・西・東）段床詳細図	1:20

手摺強度水平荷重　2,950N/m（300kg/m）BL等級6

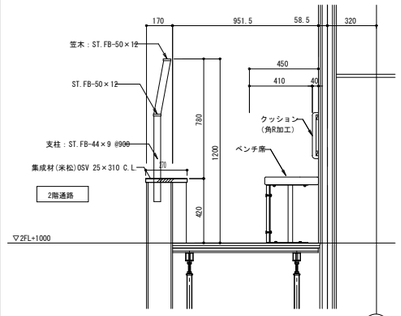

〈代表設計者〉
一級建築士　国土交通大臣登録　第52731号
柴　恭

06国補都構　常陸太田市新総合体育館新築工事			
A	建築工事	最終版	2024年12月
DS	部分詳細図（5）	図示(A1) 図示/2(A3)	
	株式会社　柴建築設計事務所		

（2023年版）

Di-08 観客席　上部　リボンビジョン廻り詳細　1:10

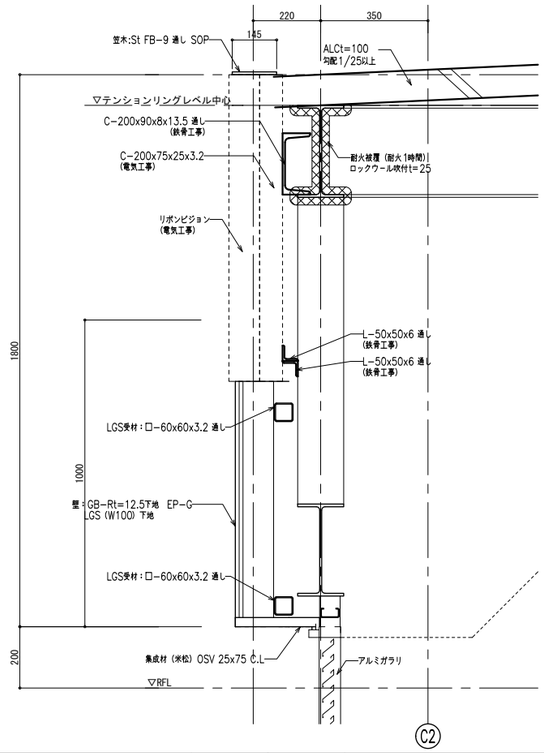

Di-09 サブアリーナ　キャットウォーク詳細図　1:30

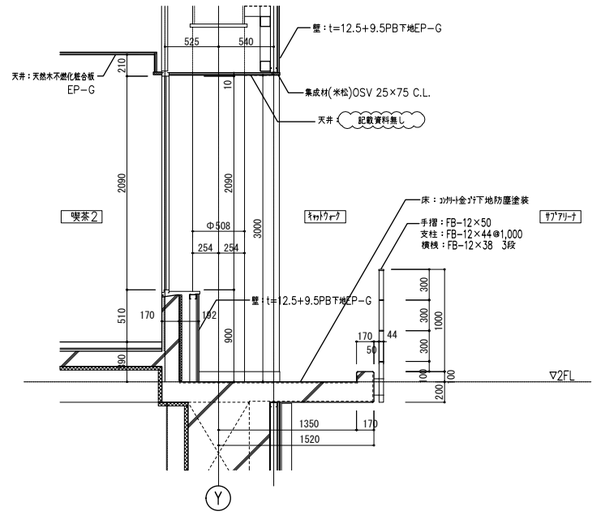

Di-10 メインアリーナ空調DS木製格子詳細図　1:10

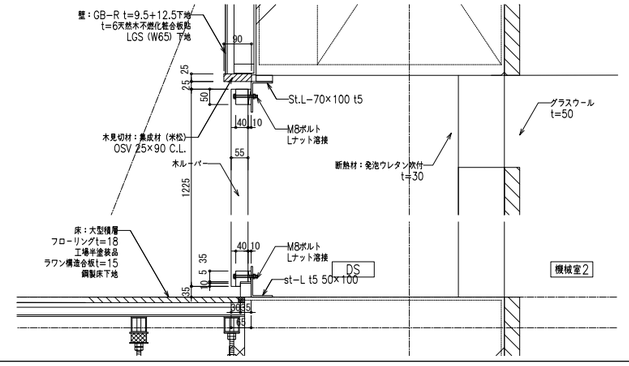

Di-11 サブアリーナ輻射空調DS格子詳細図　1:10・30

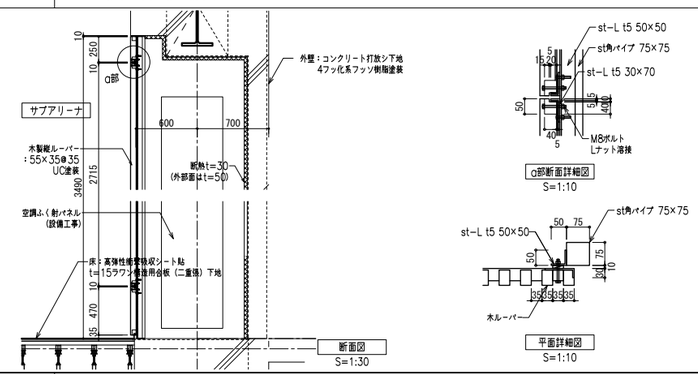

Di-12 屋内設備基礎詳細図　1:20

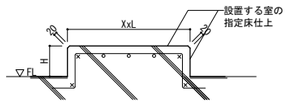

※配筋は構造図による
※寸法については平面図による

Di-13 消火栓ボックス開口部補強　1:20

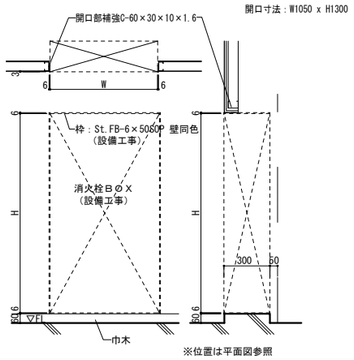

※位置は平面図参照

Di-14 ライニング詳細図　1:20

	<A>	<B>
大便器	メラミンポストフォームt20	メラミン不燃化粧板 t1.2 ※1
小便器	メラミンポストフォームt20	メラミン不燃化粧板 t1.2 ※1
SK	メラミンポストフォームt20	EP-G

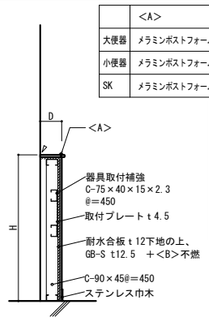

	H	D
小便器	1300	200
大便器	900	250
多目的トイレ	900	250
SK	1200	150
幼児用トイレ	900	250

※器具取り付け部に、器具取付補強を行うこと。
※上記に対応しない器具はメーカー仕様

Di-15 定礎パネル（1箇所）　1:20

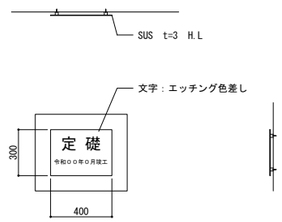

Di-16 流し台（事務室・大会役員室2・授乳室）・吊戸棚（事務室）　1:20

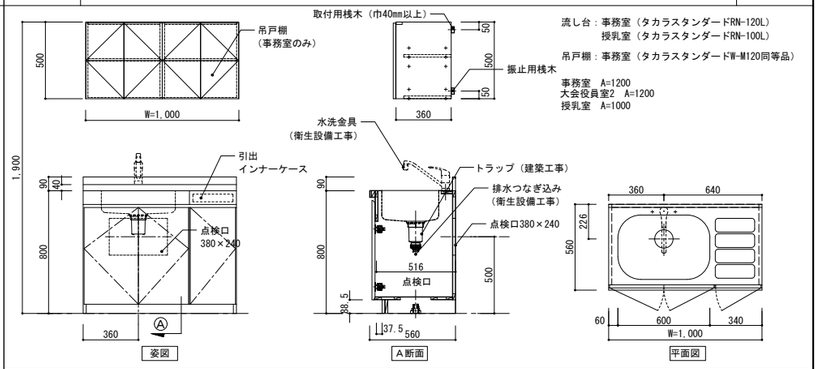

Di-17 観覧席下空調吹き出し口立面図　1:10,1:20

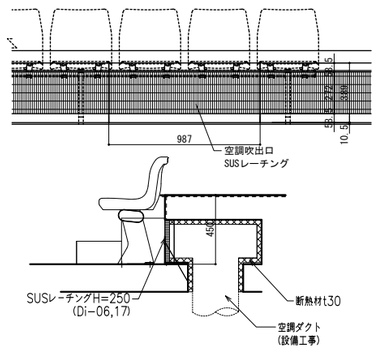

Di-18 機械室手摺詳細図　1:5、1:20

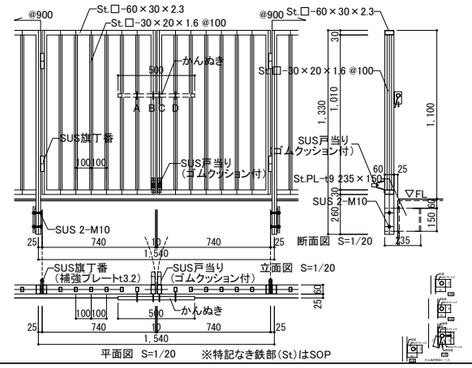

Di-19 けんか用フック詳細図　1:20

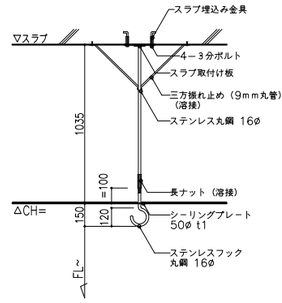

Di-20 TV吊金物詳細図　(1Fエントランス)　1:20

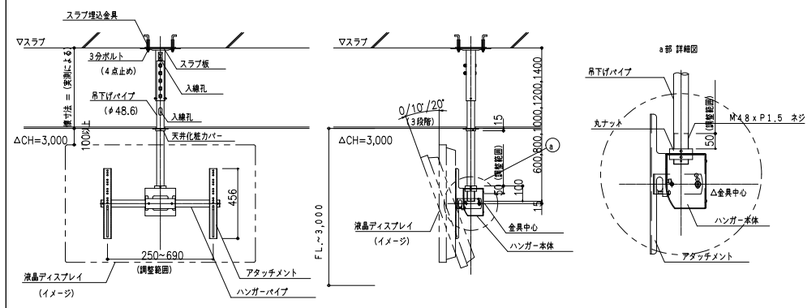

<代表設計者>
一級建築士　大臣登録　第52731
柴　恭

06国補都構　常陸太田市新総合体育館新築工事		
A	建築工事	最終版　2024年12月
86	部分詳細図（6）　図示(A1) 図示/2(A3)	
	株式会社　柴建築設計事務所	

Di-21 プロジェクター天吊金物（多目的室１、放送ブース） 1:30

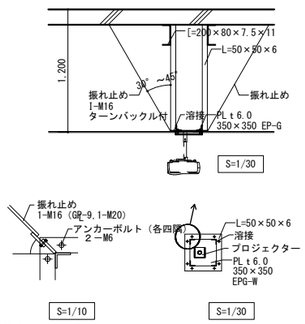

※補強は3-41-1による。

Di-22 掲示板用クロス 1:5

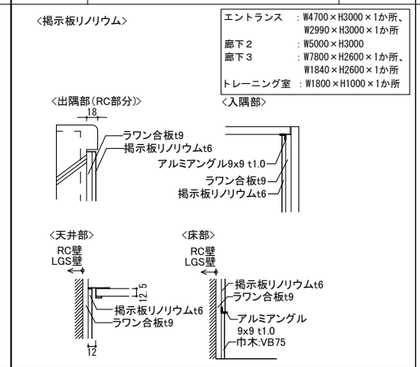

Di-23 化粧FKジョイナー部分詳細図 1:5

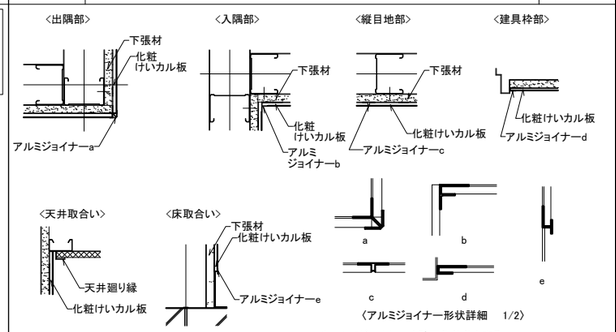

※アルミジョイナーは壁同色着色とする
※幅木部分の下張りボードの目地は継目処理工法とする

Di-24 メラミン不燃化粧板詳細図 1:2

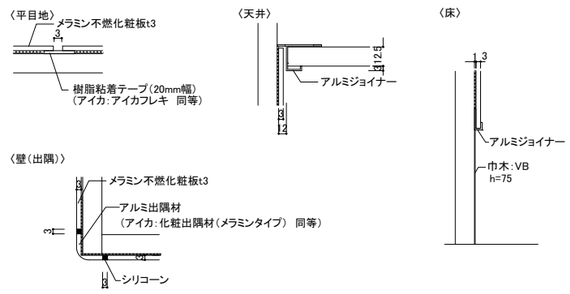

Di-25 カーテンレールアルミ製 1:10

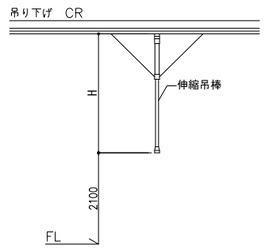

立川ブラインド:ファインエアー同等品

Di-26 カウンター詳細図(パウダーコーナー) 1:10

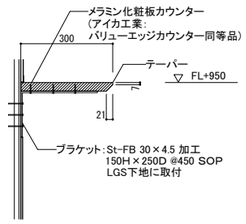

Di-27 スクリーンボックス 1:10・30

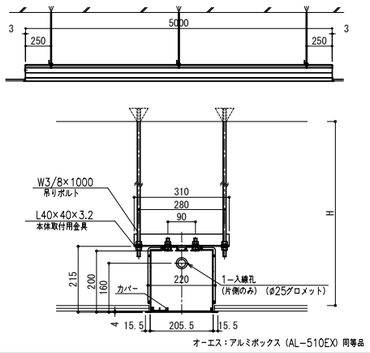

オーエス:アルミボックス (AL-510EX) 同等品

Di-28 コーナーガード詳細図 1:5

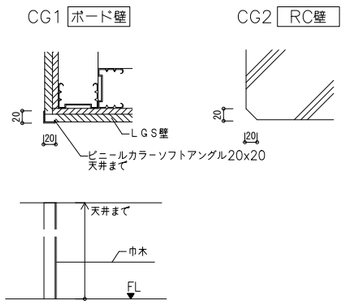

Di-29 サッシ方立一壁取り合い 1:5

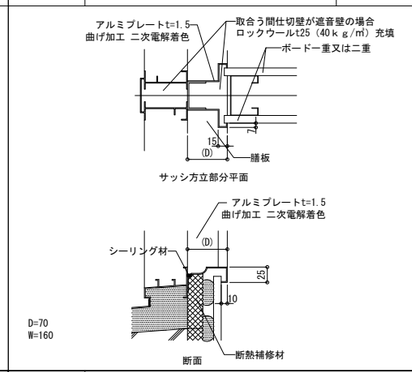

Di-30 屋内防水詳細図（喫茶コーナー１） 1:5

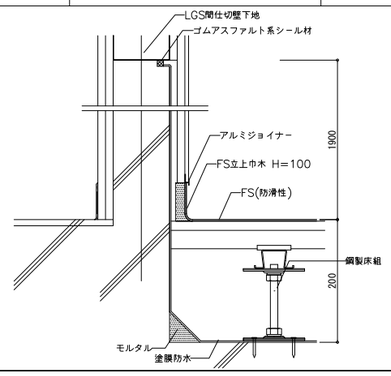

Di-31 手摺1詳細図-3（ガラス手すり詳細図） 手摺強度水平荷重 2,950N/m（300kg/m）BL等級6 1:10

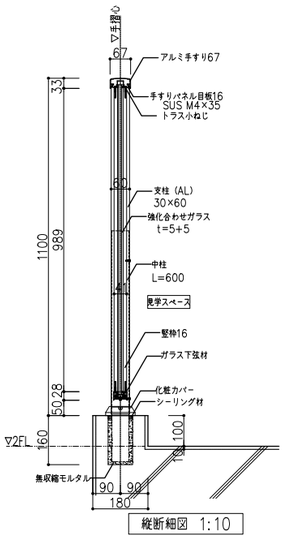

縦断細図 1:10

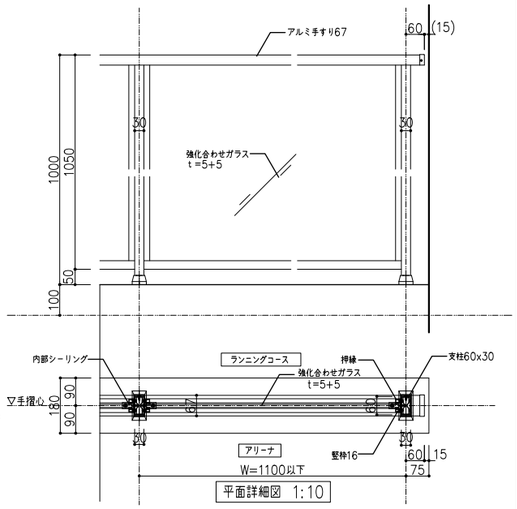

平面詳細図 1:10

Di-32 建具ガラス窓 1:3

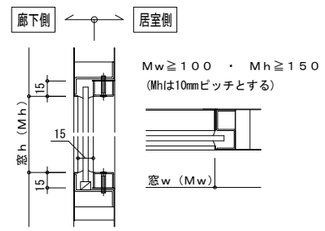

Di-33 建具ガラリ 1:3

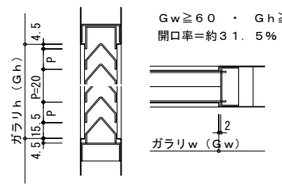

Di-34 ブラインドボックス 1:200

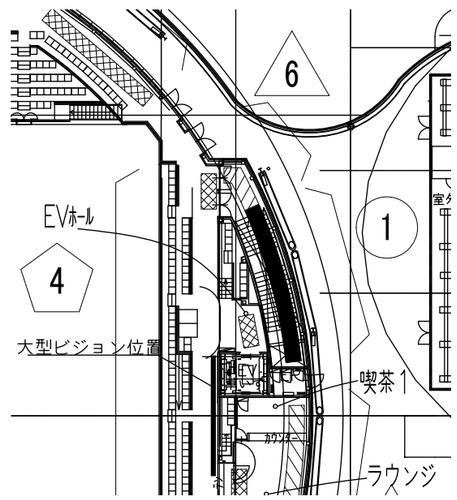

凡例（ は一斉操作範囲を示す）

(**)	電動ロールスクリーン ※60
	ソフィー テクノタイプ (MEMTRS-60) 同等品
	AC100V 1.5A/台 生地:フェスタⅡ
	電源線: VVF 1.6-3C
	(ジョイントボックス間)
	電源線: VCT 2-3C
	(ジョイントボックス～ブラインド間)
	通信線・スイッチ線: UTP-4P LANケーブル CAT5E
	(ブラインド～ブラインド間渡り)
	(ブラインド～スイッチ間)※配線距離: 25m以内
	モーター線: VCT 2-4C および MVVS 1.25-4C
	(ブラインド～コントローラー間)※配線距離:10m以内
□	ジョイントボックス
	電源供給
	AC100V 20A(ブラインド専用回路とする)
G●	スイッチ(グループ操作)
	グループコントローラー
	コントローラーACⅢ (W292×H61×D35)
	天井点検口内に設置

(**) 電動ロールスクリーン

階	部屋	製品W	製品H	数量	備考
2F	階段室	1800	2210	6	

(**) 電動ロールスクリーン 仕様

巻取パイプ	パイプ径	60mm
ウエイトバー	材質	アルミニウム合金 アルマイトクリアー仕上
	材質	アルミニウム合金 電着塗装もしくは焼付塗装仕上
	色	ホワイト(標準)、ライトグレイ、ベージュ、アンバー、ブラック
ブラケット	材質	スチール 焼付塗装仕上
	色	ホワイト(標準)、ブラック
コントローラーACⅢ	材質	プラスチック
	色	ライトグレイ

工事区分

	項 目	工事区分 建築	工事区分 電気
1	ブラインドボックスの設置	○	
2	ブラインドボックス配線孔あけ	○	
3	スイッチ取付開口	○	
4	天井点検口の設置	○	
5	アウトレットボックスの設置		○
6	電源(AC100V)の供給		○
7	電源線の配管(区画貫通含む)		○
8	通信線の配管(区画貫通含む)		○
9	モーター線の配管(区画貫通含む)		○
10	電源線の配線		○
11	通信線の配線		○
12	モーター線の配線		○
13	ブラインドの設置・結線・調整	○	
14	スイッチの設置・結線・調整	○	

※13，14は建築工事の中のブラインド工事

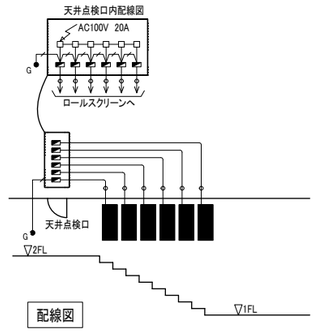

〈代表設計者〉
一級建築士 大臣登録 第52731
柴 恭

06国補都構 常陸太田市新総合体育館新築工事		
A	建築工事	最終版 2024年12月
87	部分詳細図（7） 図示(A1) 図示/2(A3)	
	株式会社 柴建築設計事務所	

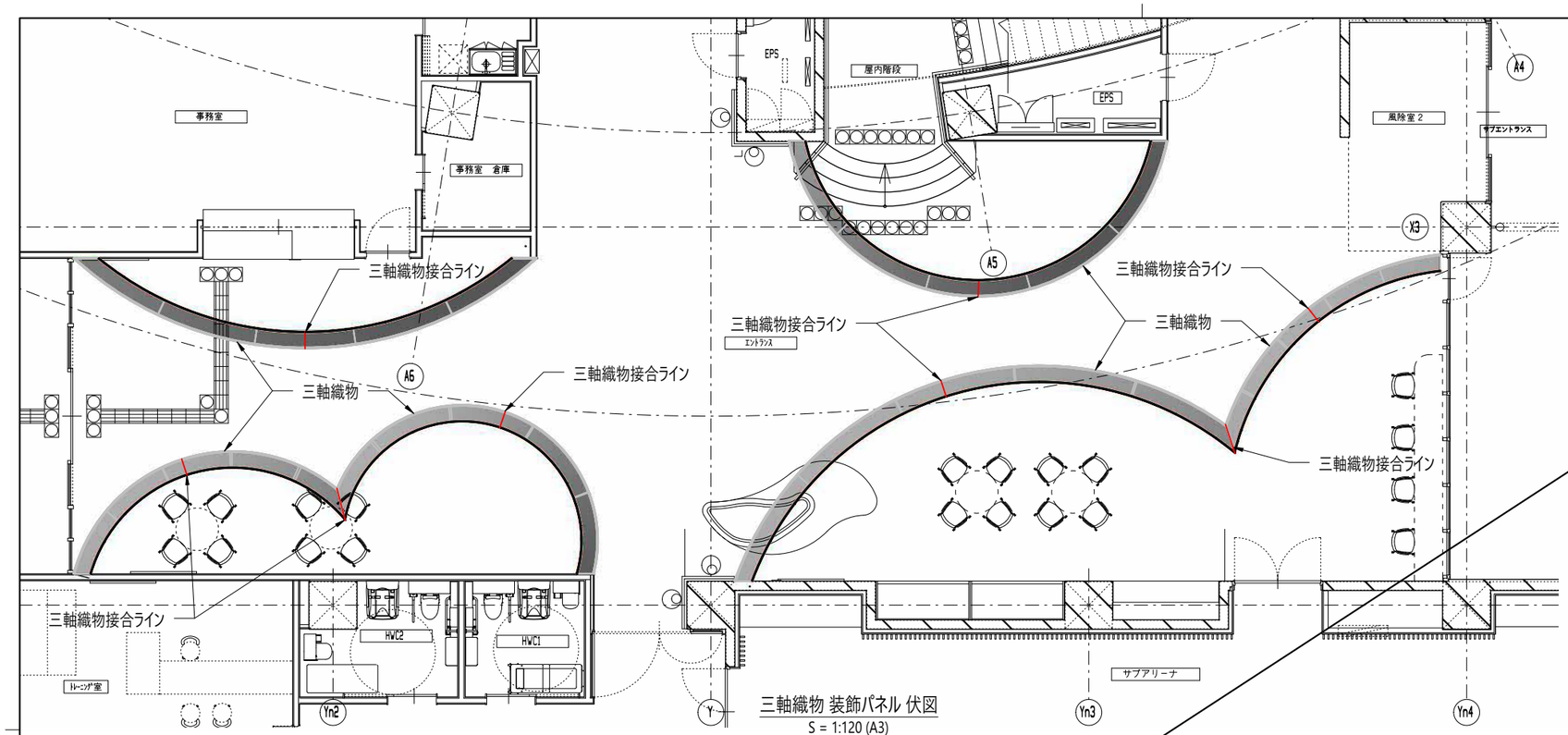

三軸織物 装飾パネル 伏図
S = 1:120 (A3)

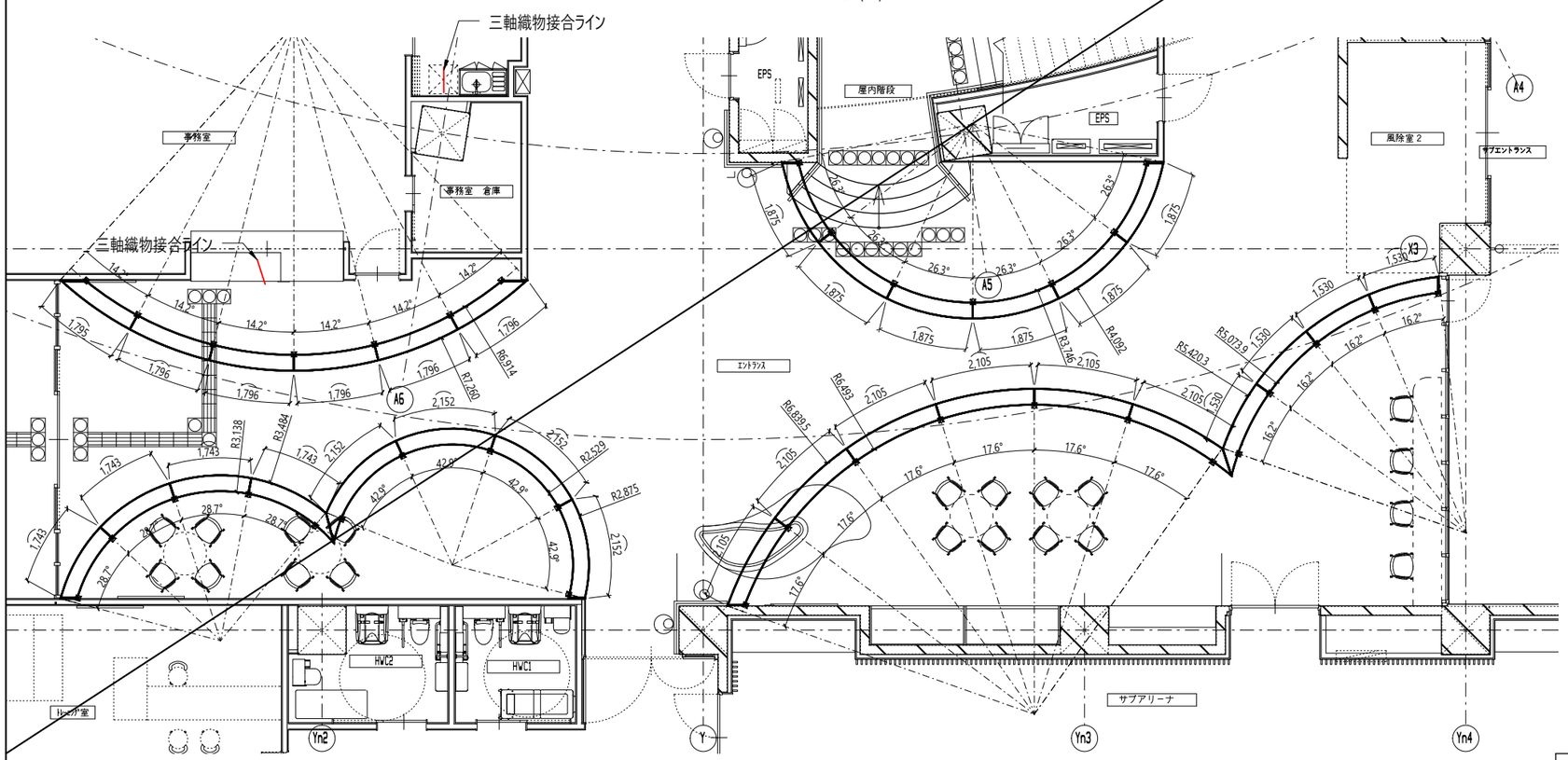

三軸織物 装飾パネル 支持鉄骨伏図
S = 1:120 (A3)

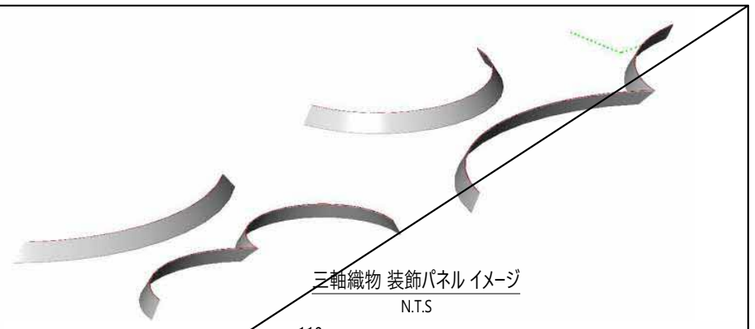

三軸織物 装飾パネル イメージ
N.T.S

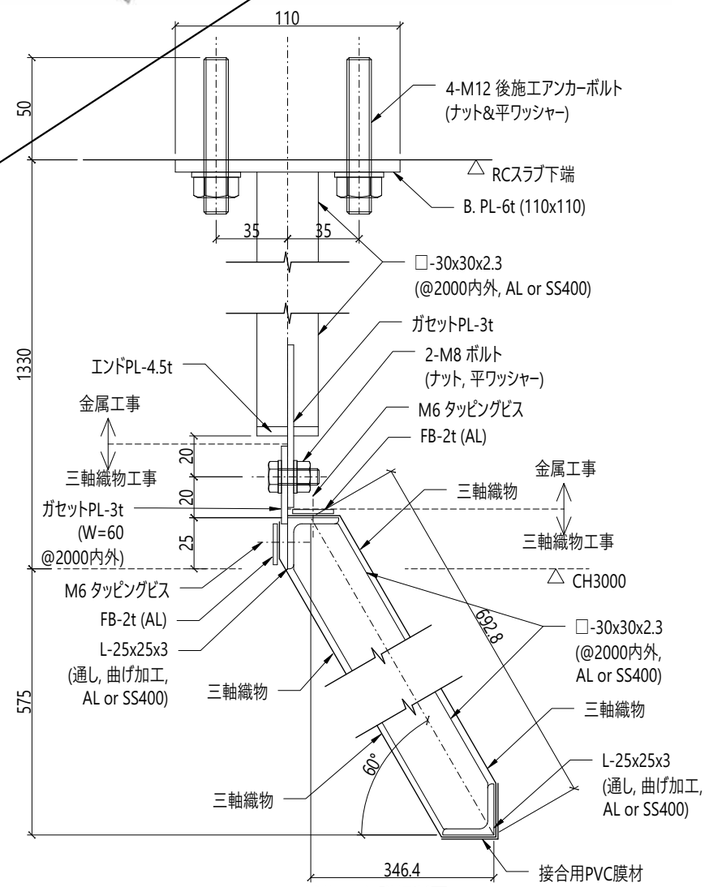

三軸織物 定着詳細断面
S = 1:3 (A3)

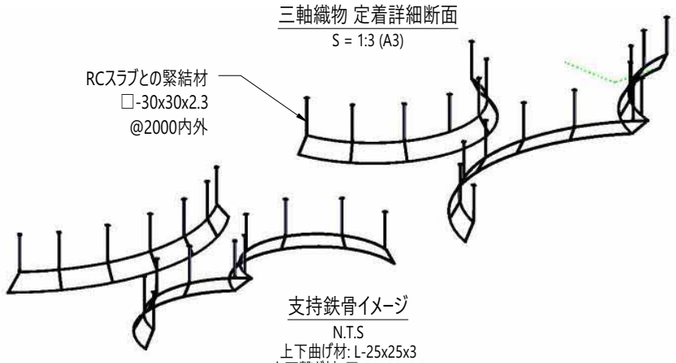

支持鉄骨イメージ
N.T.S
上下曲げ材: L-25x25x3
上下繋ぎ材: □-30x30x2.3

<代表設計者>
一級建築士　大臣登録　第52731号
柴　恭

06国補都構　常陸太田市新総合体育館新築工事		
A	建築工事	最終版　2024年12月
88	部分詳細図（8）　図示 (A3)	
	株式会社　柴建築設計事務所	

Di−35 鏡（姿見・大鏡） 1:10

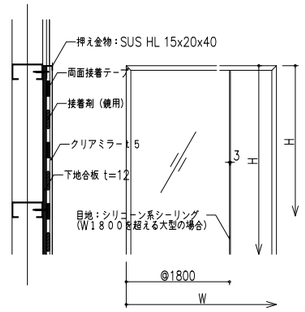

※上記に対応しない器具はメーカー仕様

Di−36 手すり 1:30

手すり取付の下地として、壁においてはLGS90を、
トイレブースの場合は、ブースパネル内に木角材を入れる

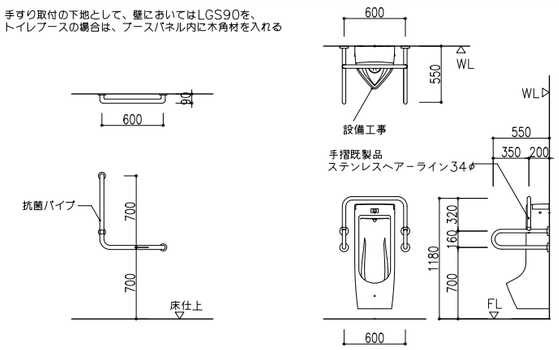

Di−37 SKまわり（各所共通） 1:30

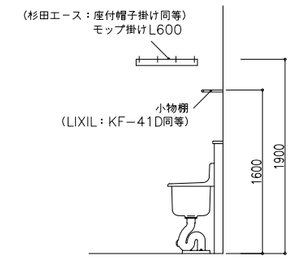

Di−38 各所洗面カウンター 1:30

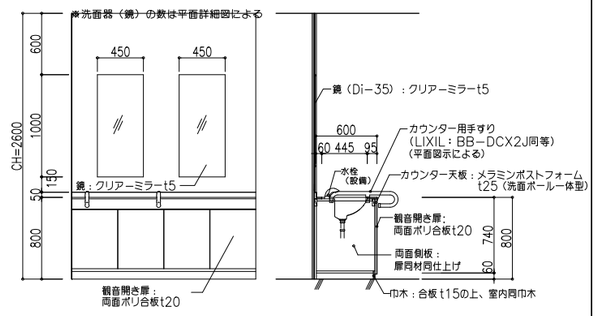

※カウンターへの手すり設置部分については
曲げ強度31.4N／mm²以上を確保すること。

Di−39 手すり補強材詳細 1:10

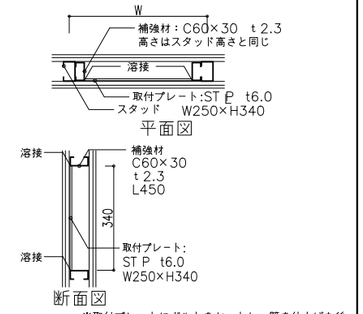

※取付プレートにボルトをセットし、壁を仕上げた後、手すりを取り付けること。
※上記に対応しない器具はメーカー仕様

Di−40 喫茶コーナー1詳細図 1:30

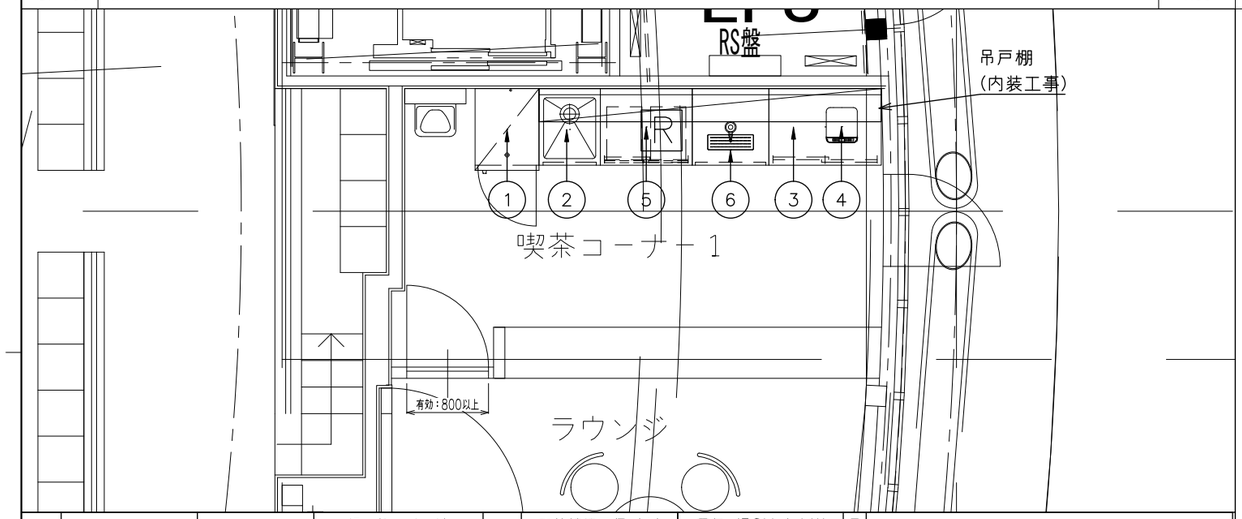

No	品名	型式	規格寸法 W	規格寸法 D	規格寸法 H	台数	配管接続口径（A） 給水	給湯	排水	電気（50Hz）kW 単相100V	単相200V	三相200V	フード	特記事項
1	冷凍冷蔵庫	HRF−63A−1−ED	625	800	1910	1			間接40	0.414				冷凍：228L 冷蔵：225L
2	一槽シンク		600	750	850	1	15	15	40					
3	戸棚付作業台		1100	750	850	1								
4	IHクッキングヒーター	KZ−CK1402	304	345	54	1				1.4			S	
5	レジ台		900	750	850	1								引出し付、下部戸棚
6	ビールテーブル		750	750	850	1			25					ドレンボード付、ドラフト付（支給品）
	…総使用量…									1.814	0.0	0.0		

Di−41 天井見切兼用額吊レール(ピクチャーレール) 1:2

既製品（アルミシルバー） 耐荷重30kgタイプ

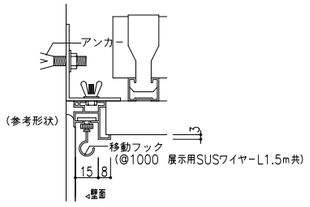

Di−42 開口部廻りのクラック防止 1:50

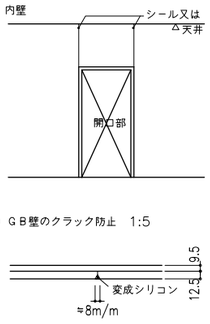

※ パテは不要

Di−43 ユニットシャワー開口枠詳細図 1:5

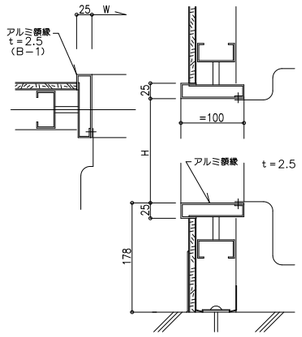

Di−44 風除室 防護柵 立面図・断面図

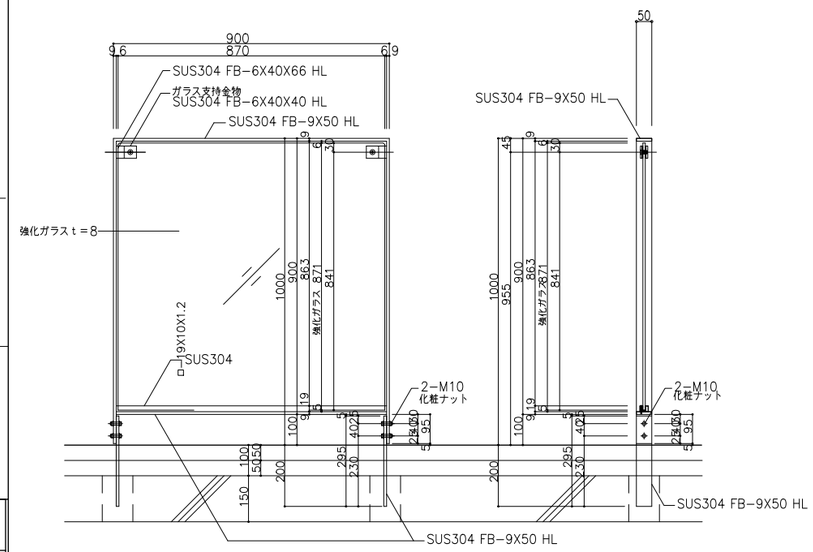

Di−45 2階ライニング寸法（詳細はDi−14による） 1:30

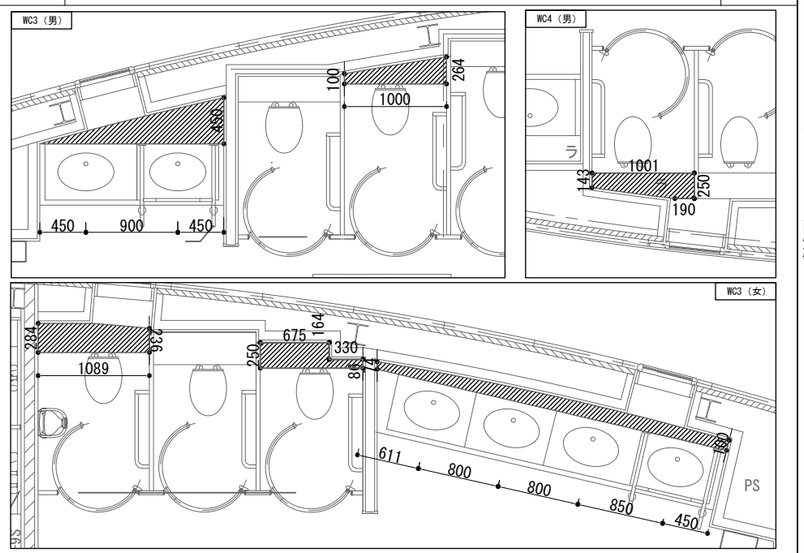

Di−46 ライニング点検口 1:10

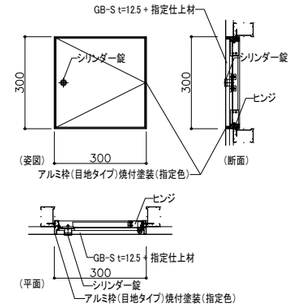

※大便器1つに付き、1箇所設置

Di−47 2階喫茶コーナー1 吊戸棚詳細図 1:30

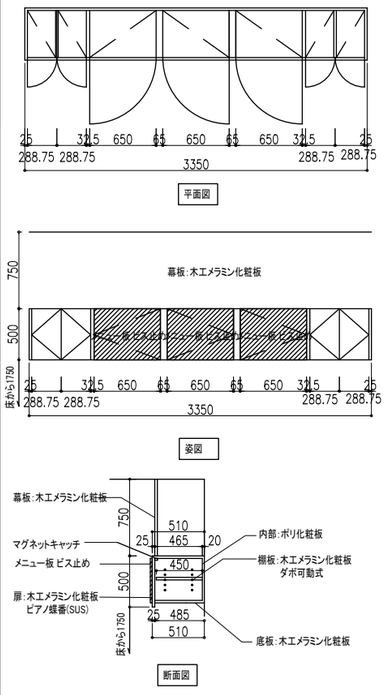

〈代表設計者〉
一級建築士 大臣登録 第52731号
柴 恭

06国補都構 常陸太田市新総合体育館新築工事		
A	建築工事	最終版 2024年12月
89	部分詳細図（9）	図示(A1) 図示/2(A3)
	株式会社 柴建築設計事務所	

Di-48 PS点検口 1/10

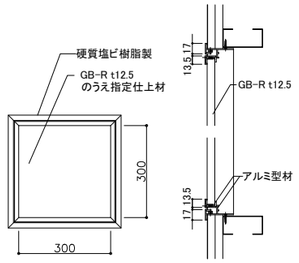

〈姿図1/10〉 〈断面図1/5〉

※点検扉のないPS
すべてに設ける

Di-49 床点検口(密閉型) 1/20

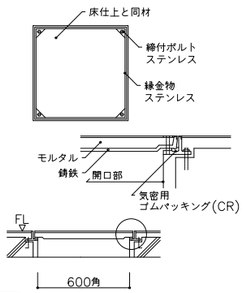

仕様 ◎印を適用する。
◎締付ハンドル付
◦落下防止チェーン付

Di-50 天井点検口(目地タイプ) 1/20

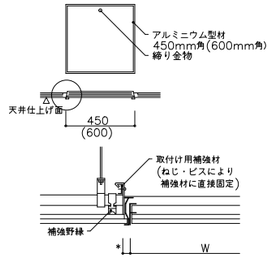

仕様 ◎印を適用する。
アルミニウム枠表面仕上げ
陽極酸化皮膜B−1
A−BE

＊は別図による。
個数: 天井伏図による
(FK,GB−Rタイプ)
図示以外 50ヵ所見込む

Di-51 視覚障害者点字鋲 1:10,1:5

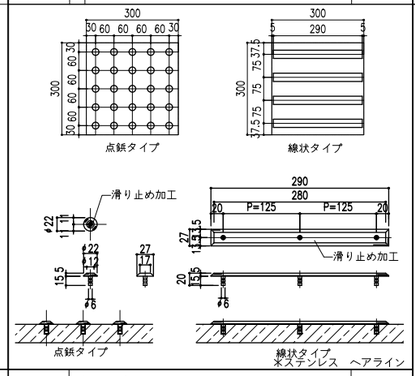

Di-56 多目的シャワーユニット詳細図 1:30

仕様表

ドア勝手	片勝手
架台	ボルト脚架台(低床タイプ) : 亜鉛メッキ鋼板
洗場パン	キープクリーンフロア : ステンレス/300角磁器タイル貼 保温材内蔵
カウンター	ワイドカウンター : ABS樹脂
浴室パネル	パネル高さ7タイプ : 鋼板被覆ホーロー 裏面保温材 タオル掛け穴: なし
天井	化粧ﾎﾟﾘｶﾞﾗｽ(ﾊﾆｶﾑ)(内部発泡樹脂) 換気機器開口 : あり 天井照明開口 : あり
ドア	キープ ガードﾌﾟﾗｲﾑ:19高さ2枚引戸(ﾌﾚｰﾑ材/樹脂ｶﾞｽ/ｶｾﾞ型換気口)
窓・窓枠	—
排水トラップ	ABS樹脂・封水50mm
ミラー	—
収納棚	—
タオル掛け	—
洗場側水栓	ﾁｰﾓｽﾀｯﾄ(KVK KF9032SJN1)(樹脂ﾎｰｽﾞﾎﾞｰﾝ)
フック/25ｲﾝﾁﾊﾞｰ	シャワーフックスライドバー (25ｲﾝﾁﾊﾞｰ:TN-1020)
照明	天井付ミニ照明 (LED 13W 色未定)(2灯)
換気機器	天井換気扇(100V・最大消費電力9.3W)(ｹﾞﾀ付径φ98)ホワイト
給水給湯管	銅管(10A)
ハンドバー①	樹脂製 L型800タイプ
ハンドバー②	樹脂製 L型600×600タイプ
ハンドバー③	樹脂製 I型800タイプ
タカラスタンダード : ぴったりサイズシャワーユニット 同等	

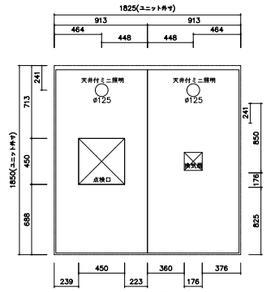

<天井伏図>

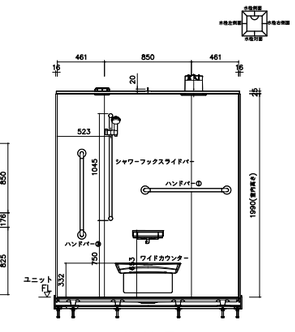

<水栓側面図>

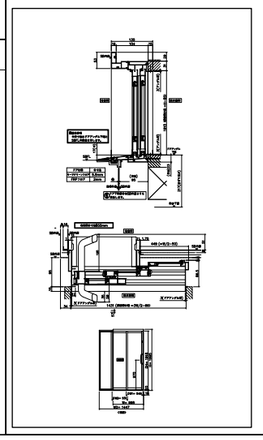

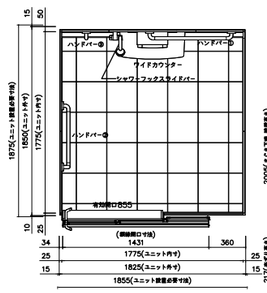

<平面図>

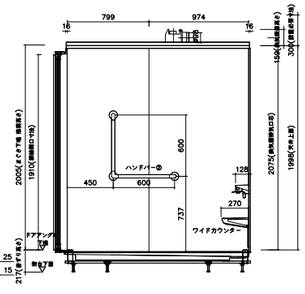

<水栓左側面図>

Di-52 機械設備用折上天井 1:20

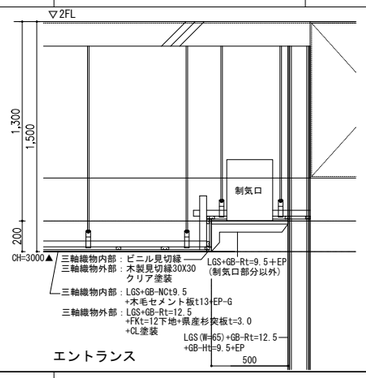

エントランス

Di-53 電気設備用折上天井 1:20

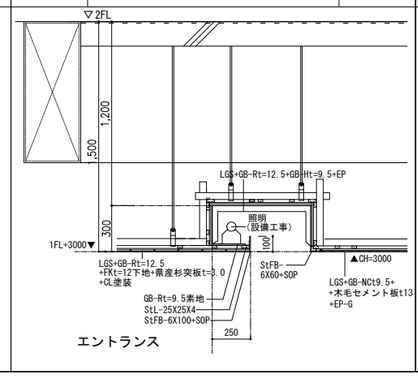

エントランス

Di-54 ダウンライト部分詳細図 1:10

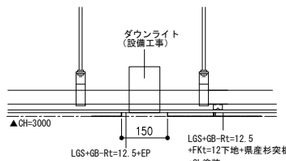

エントランス

Di-55 消火器ボックス 1/20

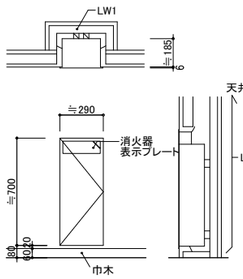

※材質は スチール焼付塗装仕上(指定色)の既製品とする。
※耐火または遮音間仕切壁に埋め込む場合は
LW1を連続する耐火または遮音壁仕様に置き換える
※専用ブラケットとも
※位置は平面図による

Di-57 メインアリーナ天井吸音パネル詳細図 1:50,1:10 1:1000

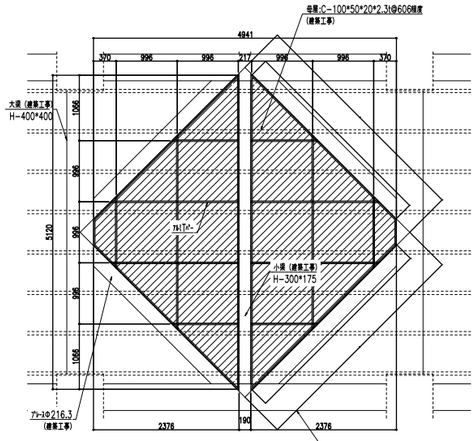

天井材 平面基準図 S=1/50

・・・天井材(吸音パネル)範囲

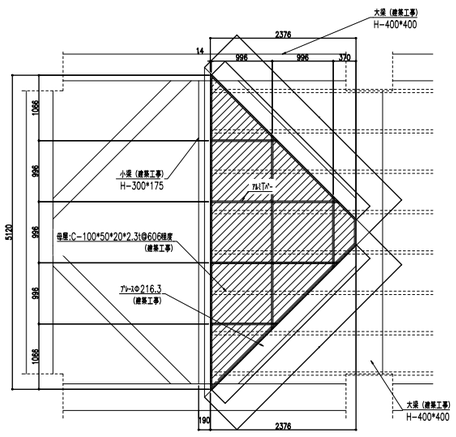

天井材 平面基準図 (端部) S=1/50

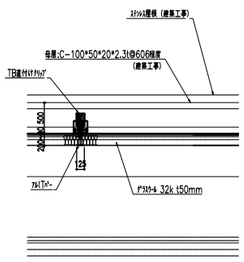

天井材 断面詳細図 S=1/10

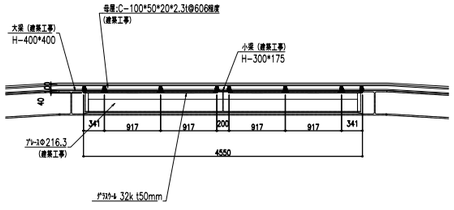

天井材 断面基準図 S=1/50

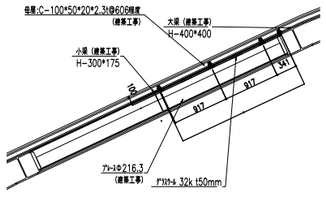

天井材 断面基準図 (端部) S=1/50

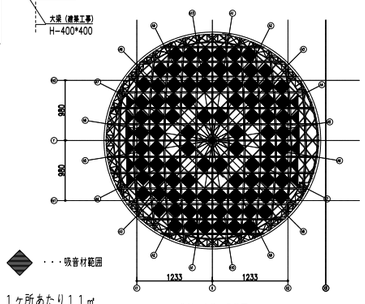

・・・吸音材範囲

1ヶ所あたり11㎡
×98ヶ所=1078㎡

天井材 全体天井伏図
S=1/1000

Di-58 車椅子置場廻り平面図・断面図 1:30

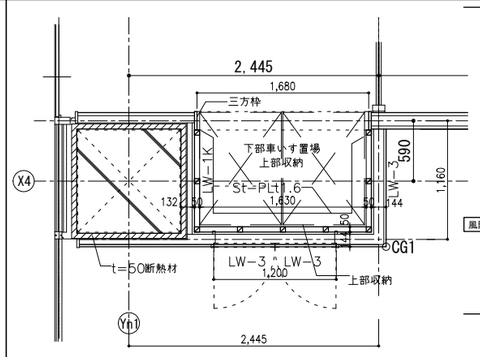

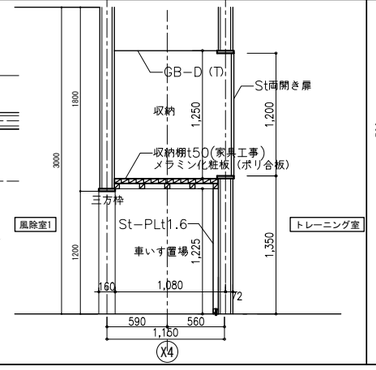

Di-59 天井裏・DS内メンテナンス用タラップ詳細図 1/20

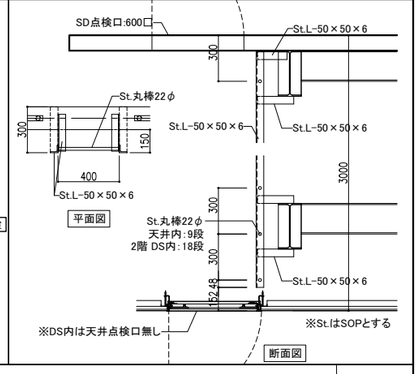

De-31 2階目隠しアルミルーバー詳細図(扉部分) 5ヵ所 1:30

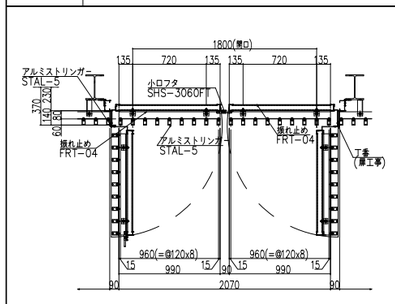

扉部 平面図

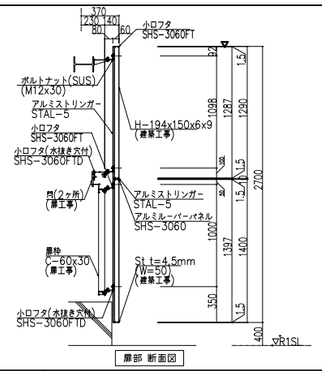

扉部 断面図

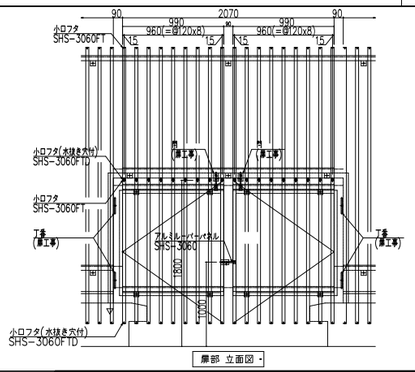

扉部 立面図

<代表設計者>
一級建築士 大臣登録 第52731号
柴 恭

06国補都構 常陸太田市新総合体育館新築工事		
A	建築工事	最終版 2024年12月
90	部分詳細図 (10)	図示(A1) 図示/2(A3)
	株式会社 柴建築設計事務所	

(2023年版)

20230220

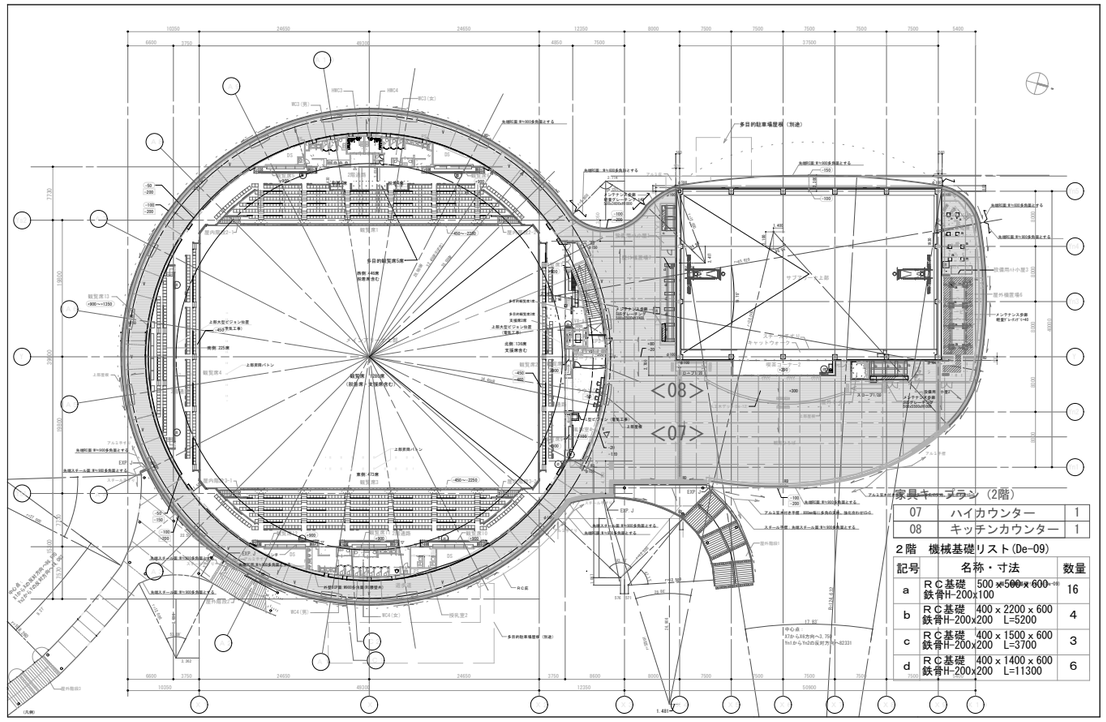

家具キープラン（2階）

07	ハイカウンター	1
08	キッチンカウンター	1

2階　機械基礎リスト(De-09)

記号	名称・寸法	数量
a	RC基礎　500 x 500 x 600 鉄骨H-200x100	16
b	RC基礎　400 x 2200 x 600 鉄骨H-200x200　L=5200	4
c	RC基礎　400 x 1500 x 600 鉄骨H-200x200　L=3700	3
d	RC基礎　400 x 1400 x 600 鉄骨H-200x200　L=11300	6

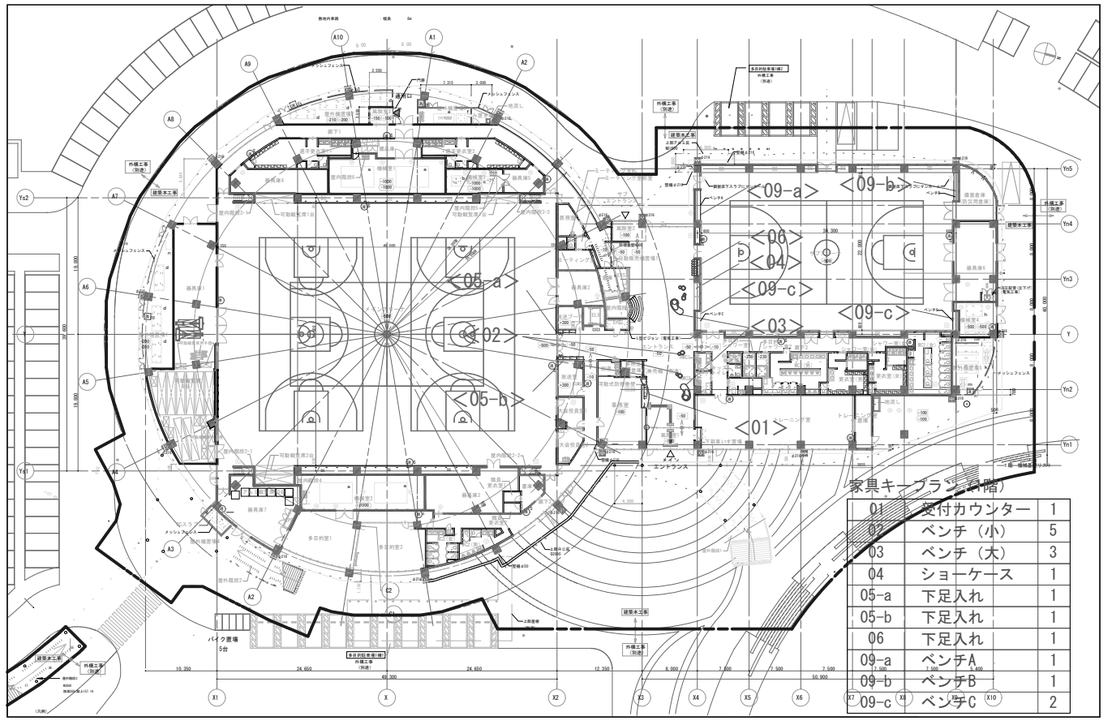

家具キープラン（1階）

01	受付カウンター	1
02	ベンチ（小）	5
03	ベンチ（大）	3
04	ショーケース	1
05-a	下足入れ	1
05-b	下足入れ	1
06	下足入れ	1
09-a	ベンチA	1
09-b	ベンチB	1
09-c	ベンチC	2

<01>　1階　受付カウンター

1/60(A3)
1/30(A1)

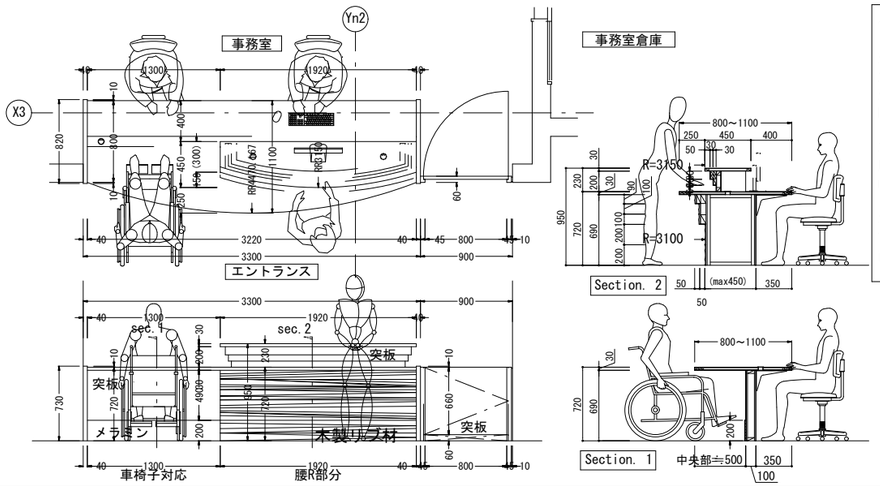

仕上げ

天板（1100）：木工メラミン化粧板貼り
立上りR部　：木工県産材ヒノキ突板シート
天板（H720）：木工メラミン化粧板
R部腰　：木製リブ材

車椅子部
腰　：木工県産材ヒノキ突板シート
巾木　：H200メラミン化粧板貼り

エンドパネル：木工県産材ヒノキ突板シート
アオリ戸　：木工県産材ヒノキ突板シート
配線キャップ：樹脂製φ60程度 x3ケ所

<02>　1階 ベンチ（小）

1/60(A3)
1/30(A1)

2台

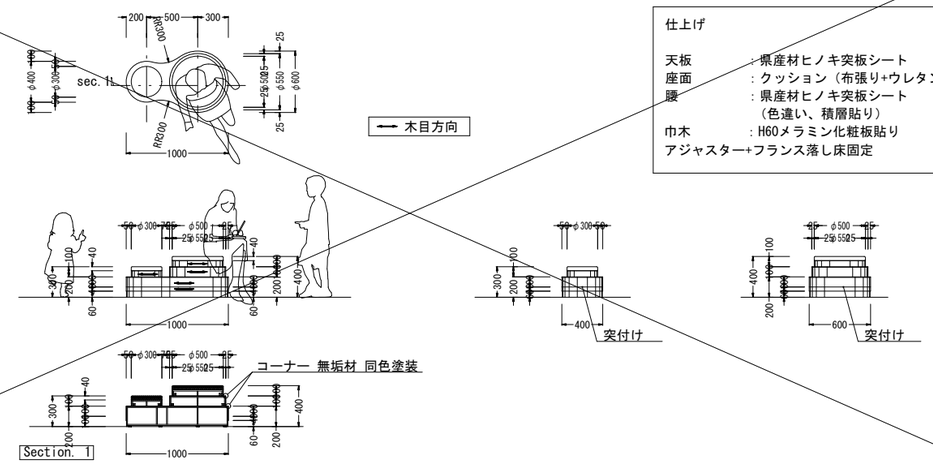

仕上げ

天板　：県産材ヒノキ突板シート
座面　：クッション（布張り+ウレタン下地）
腰　：県産材ヒノキ突板シート
（色違い、積層貼り）
巾木　：H60メラミン化粧板貼り
アジャスター+フランス落し床固定

<03>　1階 ベンチ（大）

1/60(A3)
1/30(A1)

2台

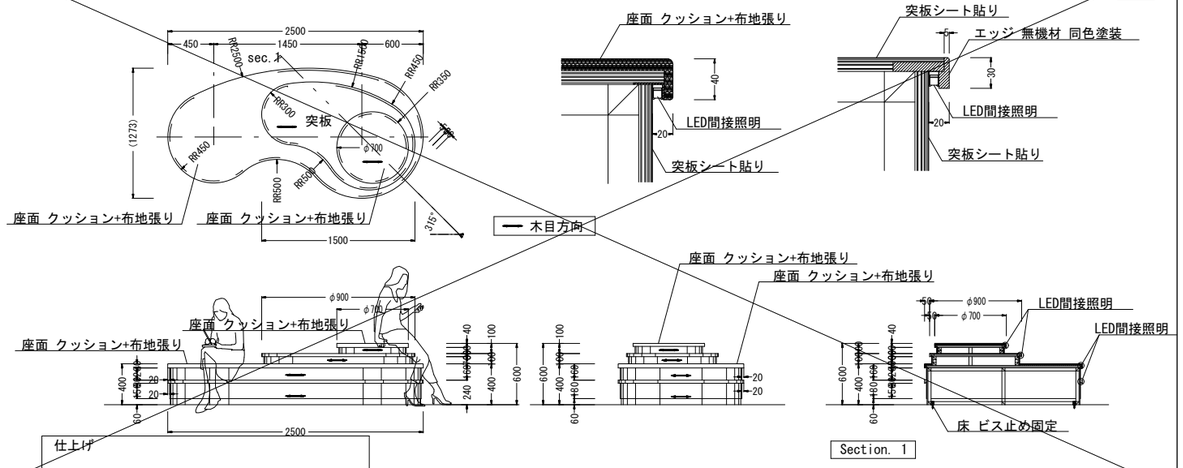

仕上げ

天板　：県産材ヒノキ突板シート
座面　：クッション（布張り+ウレタン下地）
腰　：県産材ヒノキ突板シート
（色違い、積層貼り）
巾木　：H60メラミン化粧板貼り
LED間接照明：

〈代表設計者〉
一級建築士　国土交通大臣登録　第52731号
柴　恭

	06国補都構　常陸太田市新総合体育館新築工事		
A	建築工事	最終版	2024年12月
91	家具キープラン・家具詳細図(1)		
	株式会社　柴建築設計事務所		

<04>1階 ショーケース

1/60(A3)
1/30(A1)

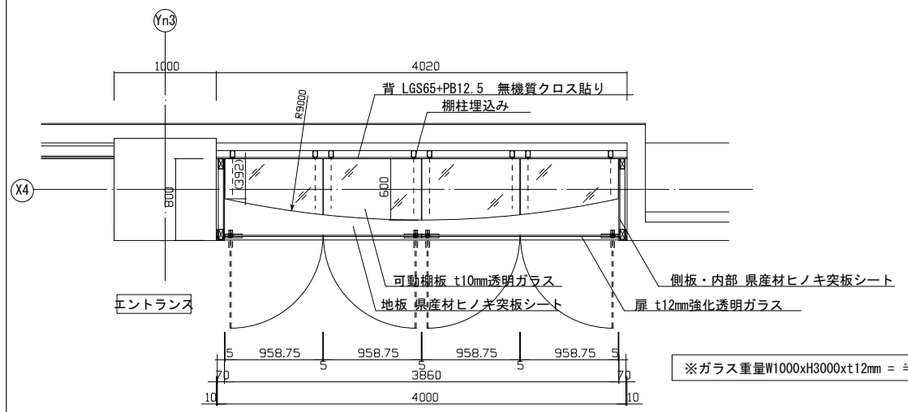

※ガラス重量W1000xH3000xt12mm = ≒90kg

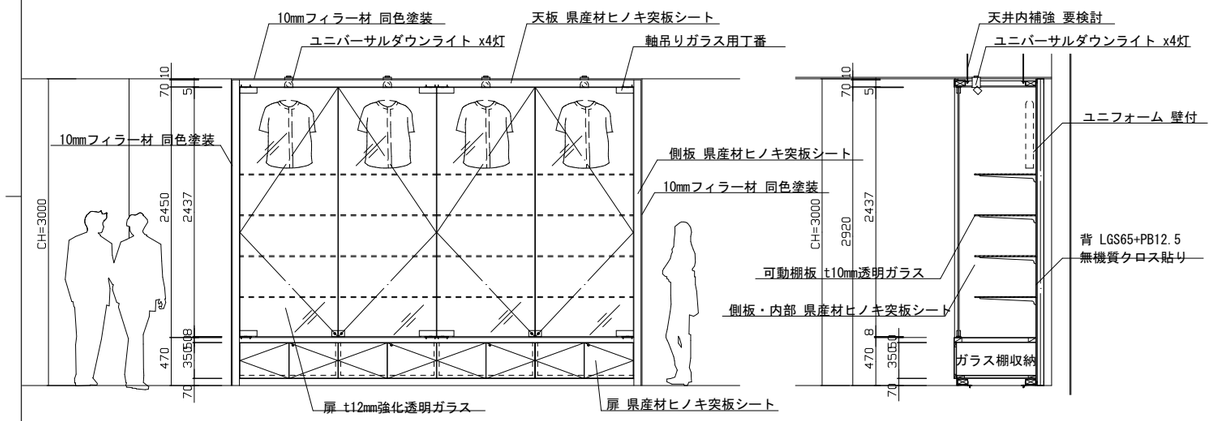

<05-b> 1階 下足入れ（長靴）

1/60(A3)
1/30(A1)

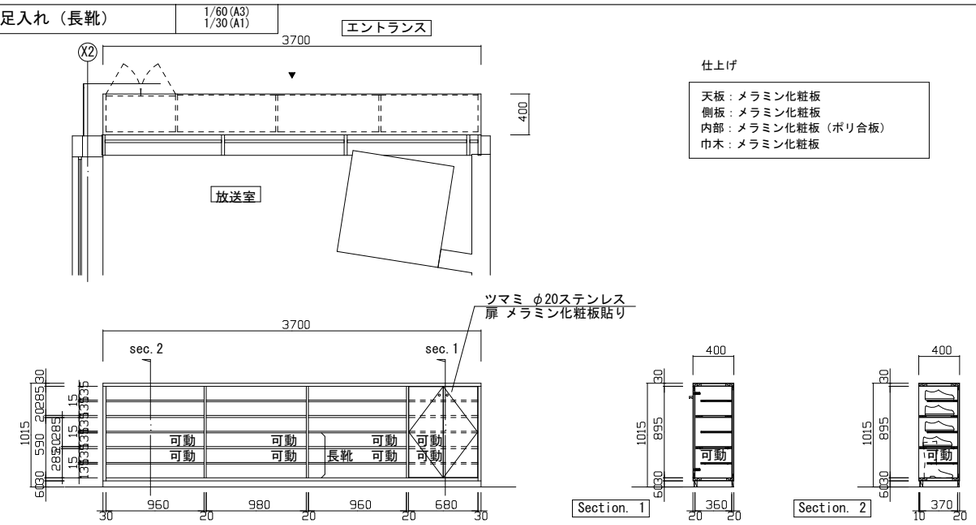

仕上げ

天板：メラミン化粧板
側板：メラミン化粧板
内部：メラミン化粧板（ポリ合板）
巾木：メラミン化粧板

<06> 1階 下足入れ

1/60(A3)
1/30(A1)

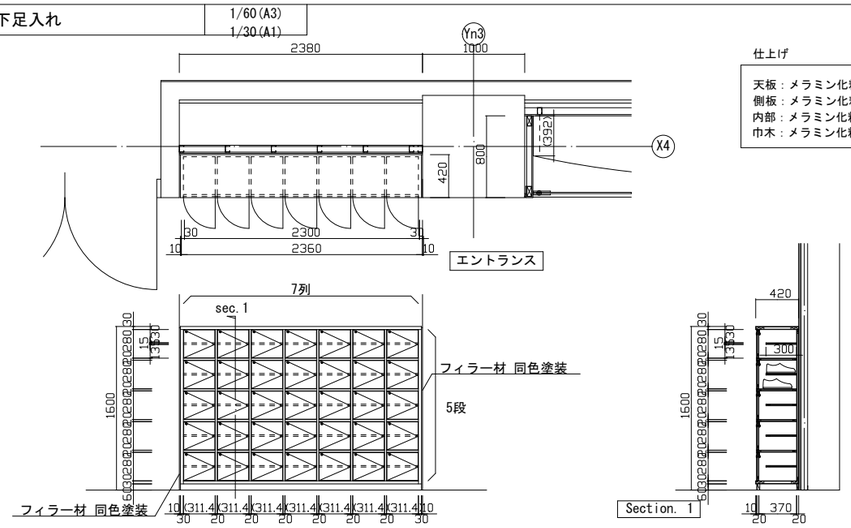

仕上げ

天板：メラミン化粧板
側板：メラミン化粧板
内部：メラミン化粧板（ポリ合板）
巾木：メラミン化粧板

計 35足

<05-a> 1階 下足入れ（長靴）

1/60(A3)
1/30(A1)

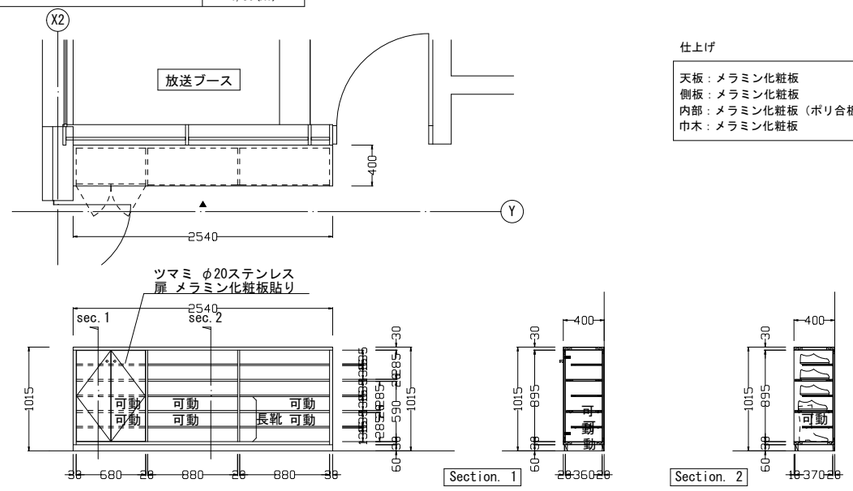

仕上げ

天板：メラミン化粧板
側板：メラミン化粧板
内部：メラミン化粧板（ポリ合板）
巾木：メラミン化粧板

<代表設計者>
一級建築士 大臣登録 第52731号
柴 恭

06国補都構 常陸太田市新総合体育館新築工事		
A	建築工事	最終版 2024年12月
92	家具詳細図(2) S=1/30(A1) S=1/60(A3)	
	株式会社 柴建築設計事務所	

(2023年版)

20230220

<07> 2階 ハイカウンター　1/30

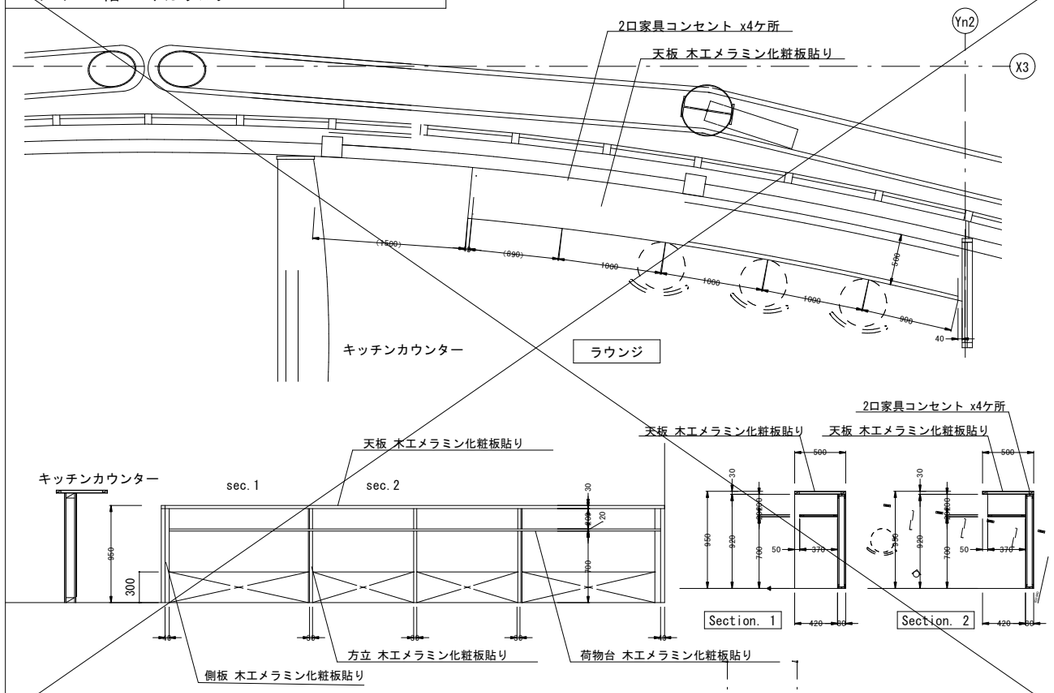

<08> 2階キッチンカウンター　1/30

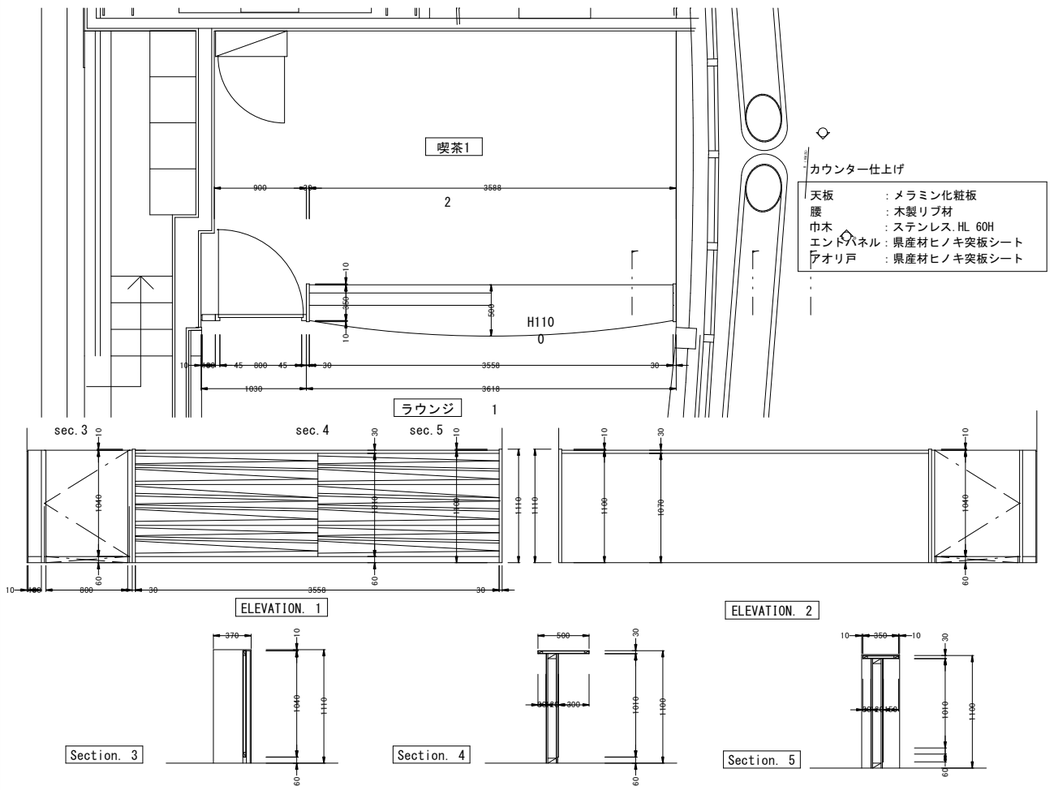

カウンター仕上げ

天板	：メラミン化粧板
腰	：木製リブ材
巾木	：ステンレス.HL 60H
エンドパネル	：県産材ヒノキ突板シート
アオリ戸	：県産材ヒノキ突板シート

<09> ベンチA～C　1/30

造作家具　共通仕様　「特記なき場合は下記仕様とする」

地球温暖化を防ぐため日本の温室効果ガスの排出を実質ゼロにする
カーボンニュートラル・脱炭素社会の実現に向けて、森林の循環利用を
持続可能にするために、国産材を積極的に活用した下記仕様とする。

座板	ホワイトアッシュ無垢材 幅矧ぎ材で相互矧ぎまたは平矧ぎ材とする（高周波接着同等以上）
本体・主材	国産メジロカバ杉芯合板
幕板	国産スギ上小節材　羽目板貼
台輪	国産メジロカバ突板合板
塗装	UC．ウレタン塗装仕上げＦ☆☆☆☆
接着剤	※接着剤・塗料は厚生労働省より室内濃度指針値が出された物質の基準値を満たしたものとする。

※　施工前に家具施工図を作成し監督者に提出、承認を受けた後、製作、施工すること。
※　国産スギ材の出荷証明書等は施工前に監督者に提出する。
※「国産メジロカバ杉芯合板」について、この材料が100%国産材で作られていることを証明するため、
　表面材（突板）および基材（MDF）・芯材（杉合板）の「出荷証明書」を施工前に監督者に提出し、
　承認を受けること（※この材料名が記されていない部材を除く）
※　家具の製作工場については環境に配慮し、温暖化防止や水土保全のために、
　持続可能な森林運営を担うことを評価・認定した認証制度
　（SGEC　又はPEFC）の認証取得企業であること。
※　また、品質確保のためＩＳＯ９００１認定取得の国内工場、または同工場の管理する
　協力工場とすること。
※　メーカ選定の際には、仕様通りの実物サンプルを提出し、監督者承認後決定すること。

国産メジロカバ杉芯合板構成図（100%国産材）

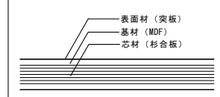

1/3(A1)

座板

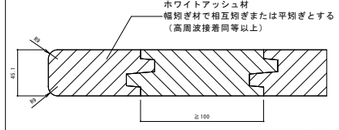

1/3(A1)

ベンチ　サブアリーナ　4カ所

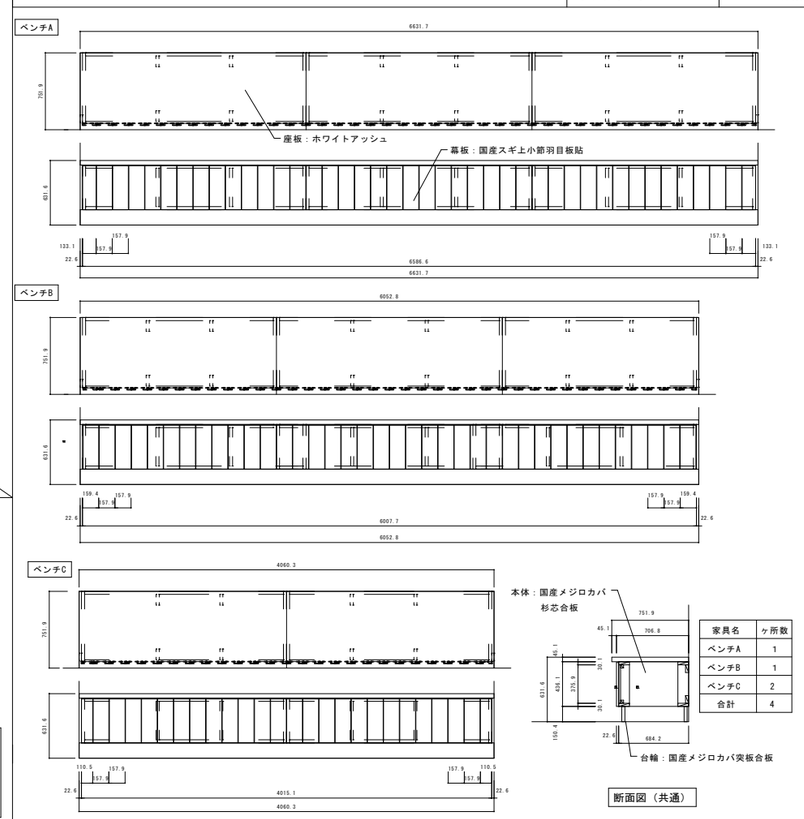

家具名	ヶ所数
ベンチA	1
ベンチB	1
ベンチC	2
合計	4

<10> 選手更衣室ロッカー　1/30

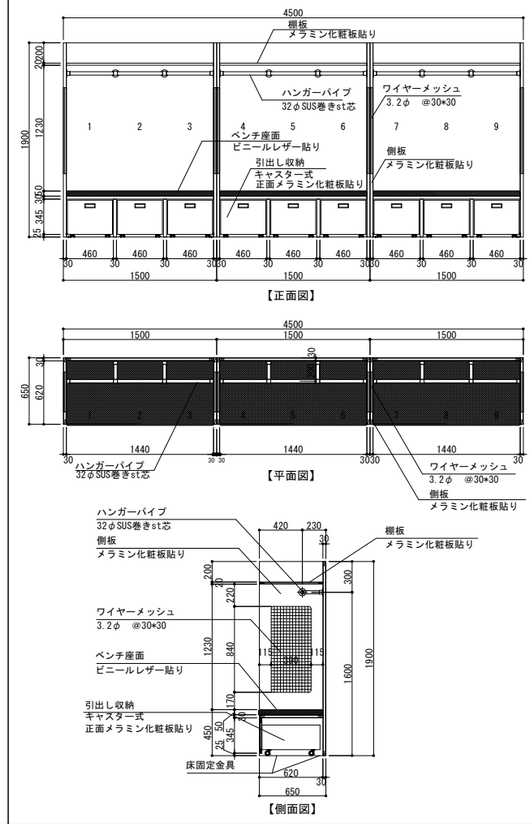

<11> 1階　階段脇ふさぎ　1/30,1/15

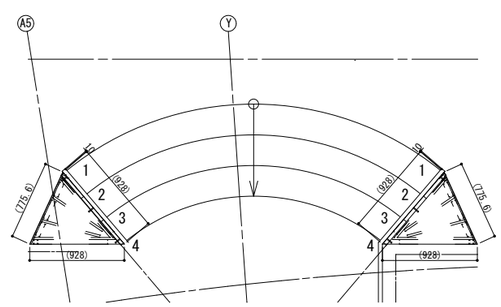

【平面図】S=1/30

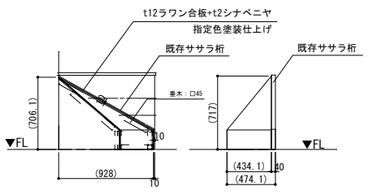

【側面図】S=1/30　【正面図】S=1/30

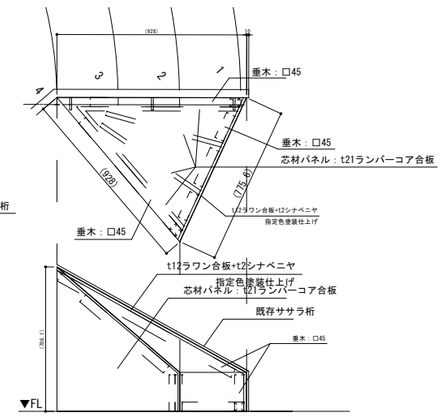

【拡大図】S=1/15

既存床・壁・ササラ桁部分に垂木を取付け、
木工造作箱を被せて表面から垂木にビス打ち。
木工箱は端部及びビス頭をパテ処理後現地塗装仕上げ。

〈代表設計者〉
一級建築士　国土交通大臣登録　第52731号
柴　恭

06国補都構　常陸太田市新総合体育館新築工事		
A	建築工事	最終版　2024年12月
93	家具詳細図(3)	S=図示　(A1) S=図示/2(A3)
	株式会社　柴建築設計事務所	

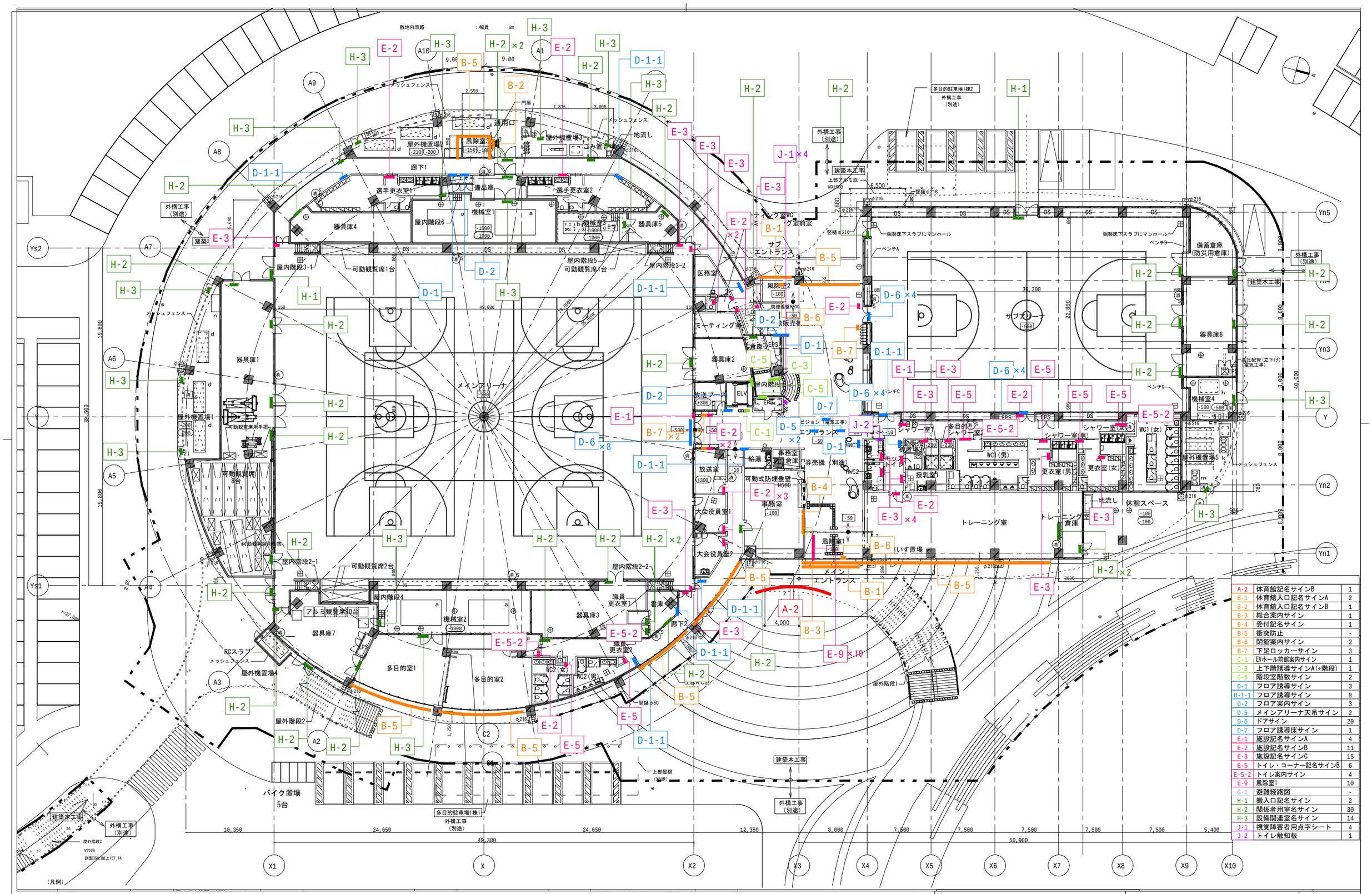

A-2	体育館記名サインB	1
B-1	体育館入口記名サインA	2
B-2	体育館入口記名サインB	1
B-3	総合案内サイン	1
B-4	受付記名サイン	1
B-5	衝突防止	-
B-6	閉館案内サイン	2
B-7	下足ロッカーサイン	3
C-1	EVホール前館案内サイン	1
C-3	上下階誘導サインA(+階段)	1
C-5	階段室階数サイン	2
D-1	フロア誘導サイン	3
D-1-1	フロア誘導サイン	8
D-2	フロア案内サイン	3
D-5	メインアリーナ天吊サイン	2
D-6	ドアサイン	20
D-7	フロア誘導床サイン	1
E-1	施設記名サインA	4
E-2	施設記名サインB	11
E-3	施設記名サインC	15
E-5	トイレ・コーナー記名サインB	6
E-5-2	トイレ案内サイン	4
E-9	風除室1	10
G-1	避難経路図	-
H-1	搬入口記名サイン	2
H-2	関係者用室名サイン	30
H-3	設備関連室名サイン	14
J-1	視覚障害者用点字シート	4
J-2	トイレ触知板	1

<代表設計者>
一級建築士　大臣登録　第52731号□□
□柴　恭

06国補都構　常陸太田市新総合体育館新築工事		
A	建築工事	最終版　2024年12月
94	サインキープラン(1階)	
	株式会社　柴建築設計事務所	

(2023年版)

20230220

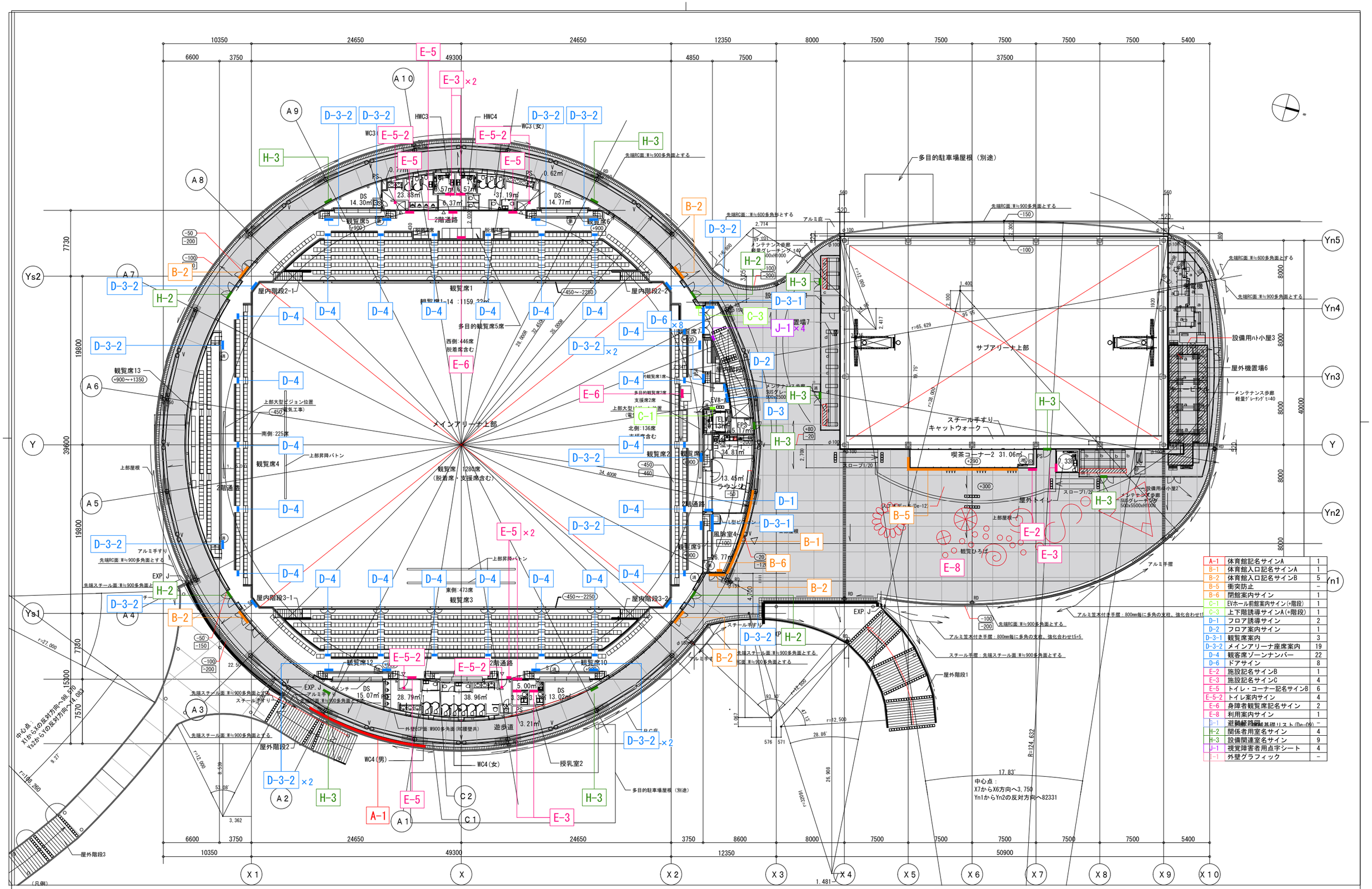

A-1	体育館記名サインA	1
B-1	体育館入口記名サインA	1
B-2	体育館入口記名サインB	5
B-5	衝突防止	－
B-6	閉館案内サイン	1
C-1	EVホール前館案内サイン(+階段)	1
C-3	上下階誘導サインA(+階段)	1
D-1	フロア誘導サイン	2
D-2	フロア案内サイン	1
D-3-1	観覧席案内	3
D-3-2	メインアリーナ座席案内	19
D-4	観客席ゾーンナンバー	22
D-6	ドアサイン	8
E-2	施設記名サインB	1
E-3	施設記名サインC	4
E-5	トイレ・コーナー記名サインB	6
E-5-2	トイレ案内サイン	4
E-6	身障者観覧席記名サイン	2
E-8	利用案内サイン	1
G-1	避難経路図	－
H-2	関係者用室名サイン	4
H-3	設備関連室名サイン	9
J-1	視覚障害者用点字シート	4
J-1	外壁グラフィック	－

〈代表設計者〉
一級建築士　大臣登録　第52731号
柴　恭

06国補都構　常陸太田市新総合体育館新築工事		
A	建築工事	最終版　2024年12月
95	サインキープラン(2階)	
	株式会社　柴建築設計事務所	

（2023年版）

20230220

A-1 名称サインA 1

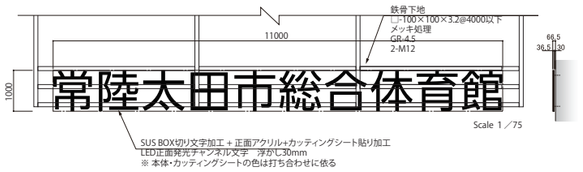

Scale 1／75

A2 名称サインB 1

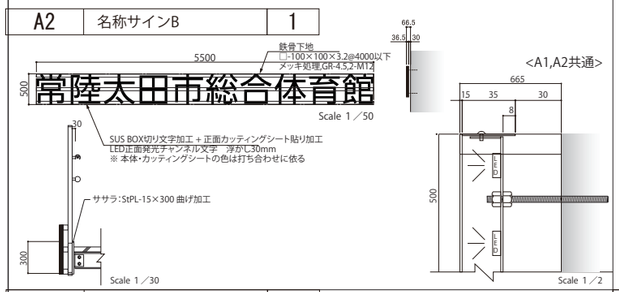

Scale 1／50

B-1 体育館入口記名サインA 3

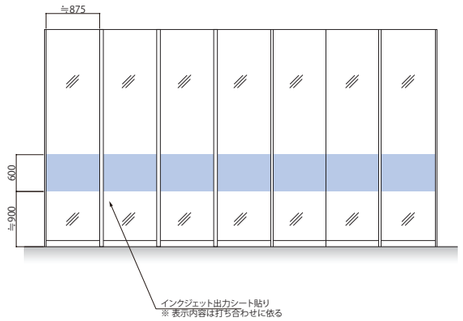

Scale 1／50

B-2 体育館入口記名サインB 6

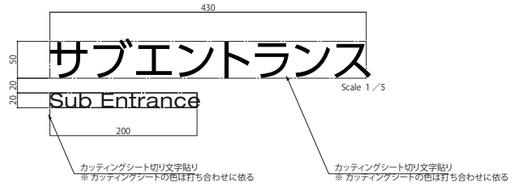

Scale 1／5

B-3a 総合案内サイン 1

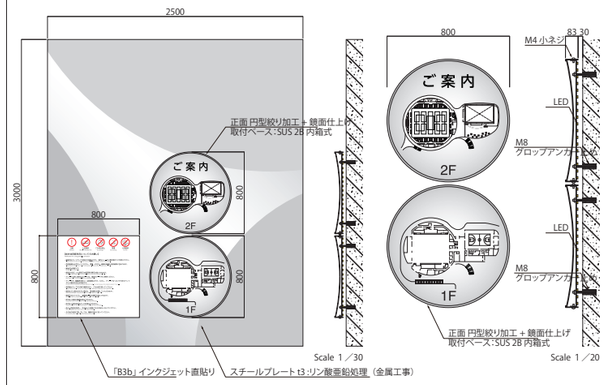

Scale 1／30

Scale 1／20

※ 表示内容は打ち合わせに依る

※ 表示内容は打ち合わせに依る

B-3b 注意事項表示 1

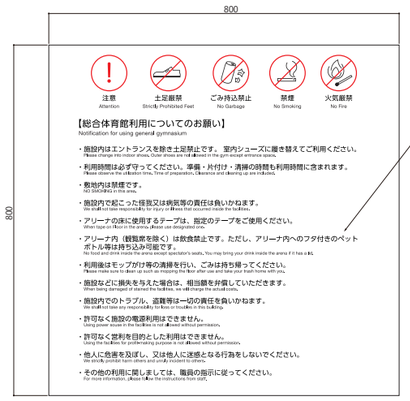

インクジェット出力貼り
※ B3aのベースに直貼り

Scale 1／7

B-4 受付記名サイン 1

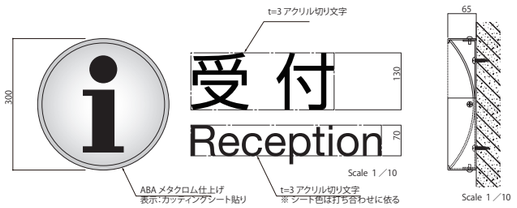

Scale 1／10

Scale 1／10

B-5 衝突防止 –

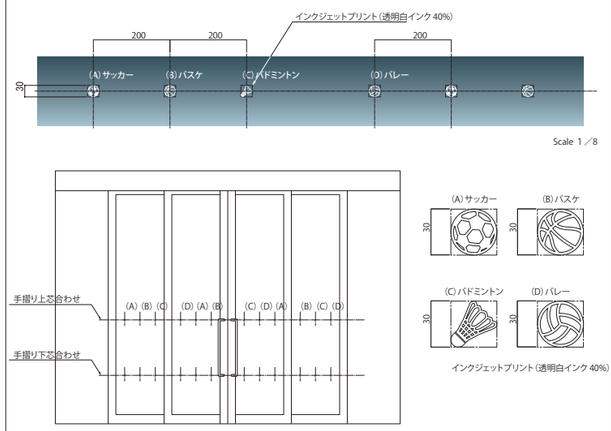

Scale 1／8

B-6 スタンドサイン 3

（別途）

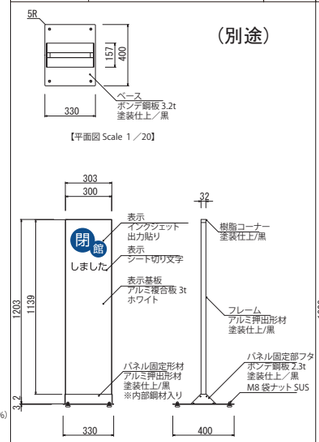

りはく3012
※ 表示内容は打ち合わせに依る

B-7 スタンドサイン 3

（別途）

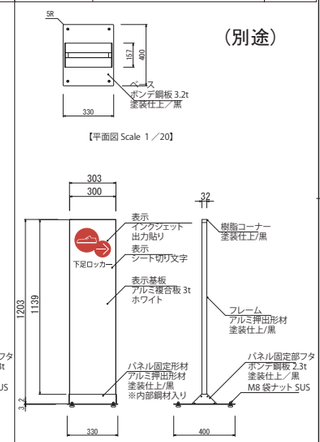

りはく3012
※ 表示内容は打ち合わせに依る

C-1 EVホール前案内サイン 2

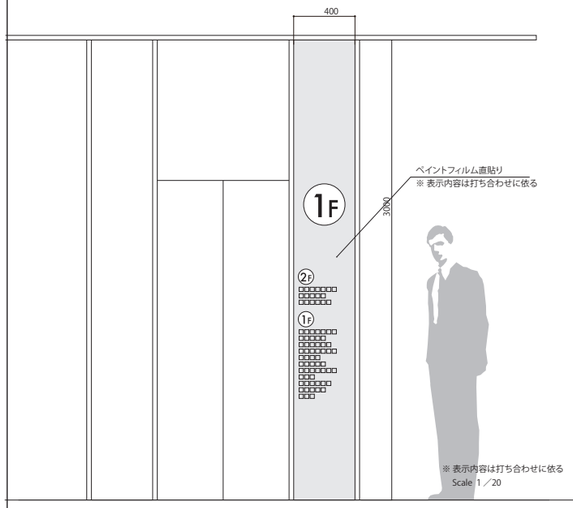

※ 表示内容は打ち合わせに依る
Scale 1／20

C-3 上下階誘導サイン 1

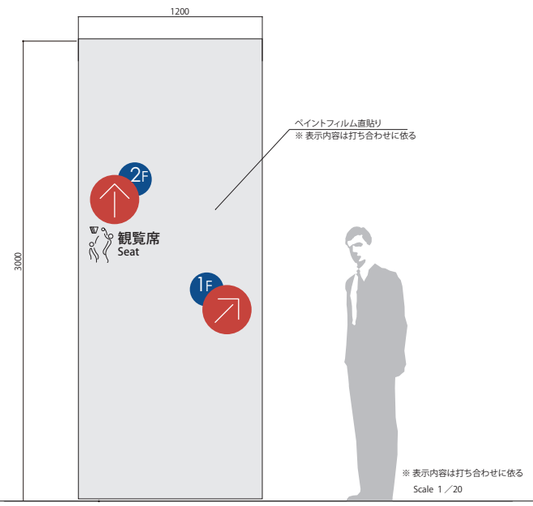

※ 表示内容は打ち合わせに依る
Scale 1／20

C-5 階段階数サイン 2

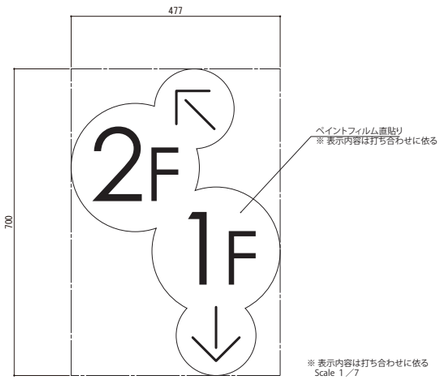

※ 表示内容は打ち合わせに依る
Scale 1／7

D-1 フロア誘導サイン 4

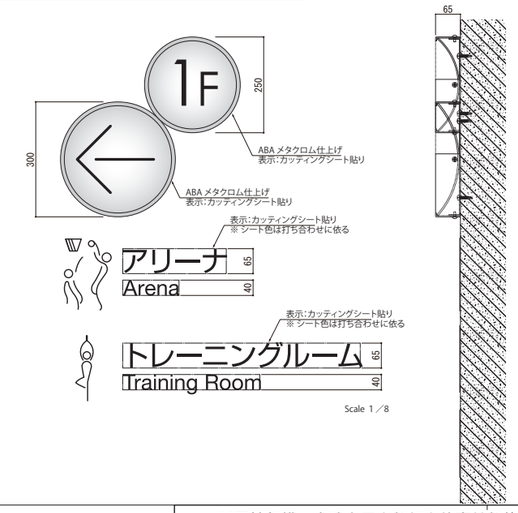

Scale 1／8

〈代表設計者〉 一級建築士 大臣登録 第52731号 柴 恭	06国補都構　常陸太田市新総合体育館新築工事		
	A	建築工事	最終版 2024年12月
	96	サイン詳細図 (1) S=図示 (A1) S=図示/2 (A3)	
		株式会社 柴建築設計事務所	

D-1-1 フロア誘導サイン 8

D-2 フロア案内 3

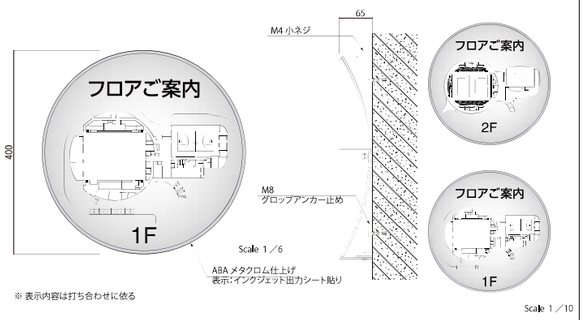

D-3-1 観覧席案内 3

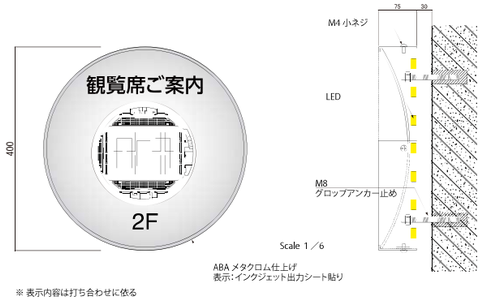

D-3-2 メインアリーナ座席案内 18

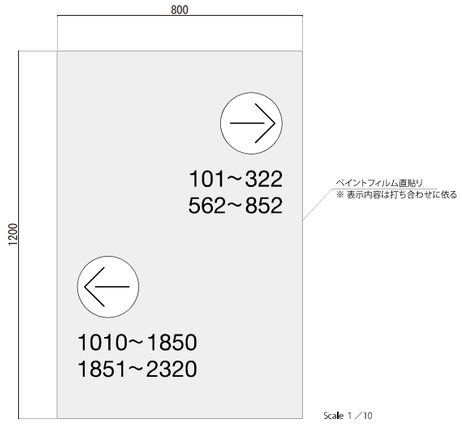

D-4 床面インクジェット 22

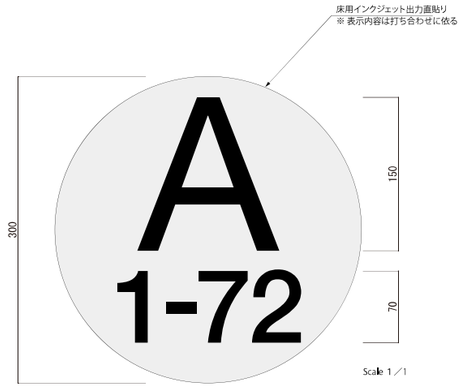

D-5 メインアリーナ天吊サイン 2

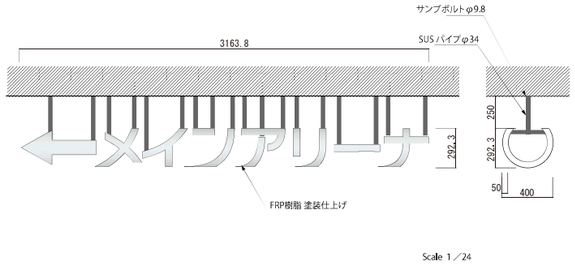

D-6 ドアサイン 28

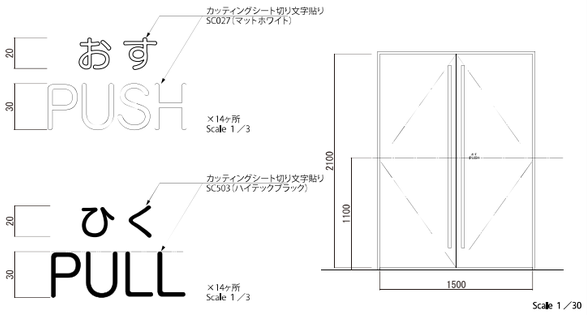

E-1 メインアリーナ 2

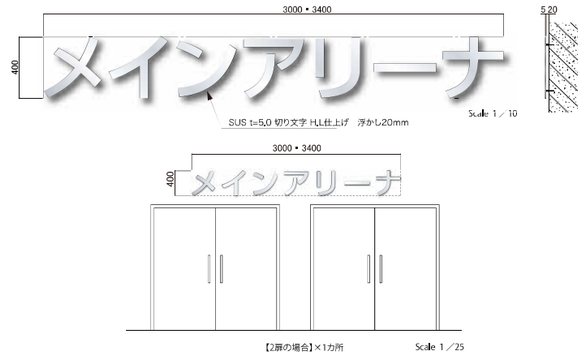

E-2 突出室名サイン 14 室名記入サイン 14

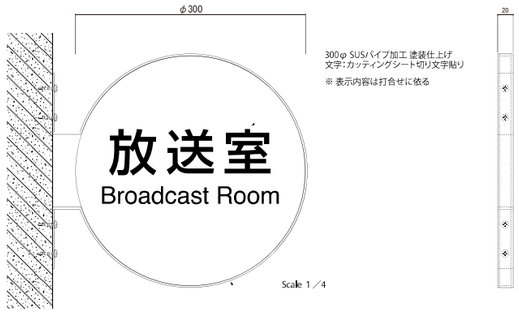

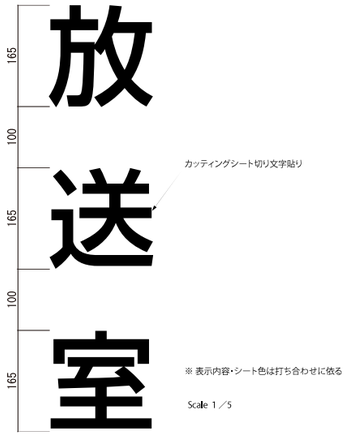

E-3 カッティングシート –

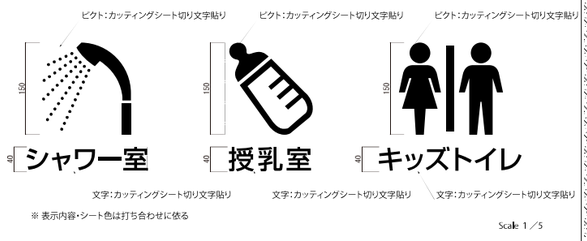

E-5 トイレ・コーナー記名サインB 12

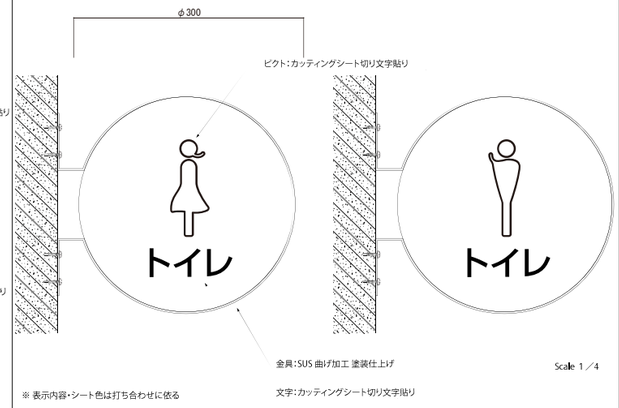

〈代表設計者〉
一級建築士 大臣登録 第52731号
柴 恭

06国補都構 常陸太田市新総合体育館新築工事			
A	建築工事	最終版	2024年12月
97	サイン詳細図(2)	S=図示(A1) S=図示/2(A3)	
	株式会社 柴建築設計事務所		

E-5-2 トイレ案内サイン 8

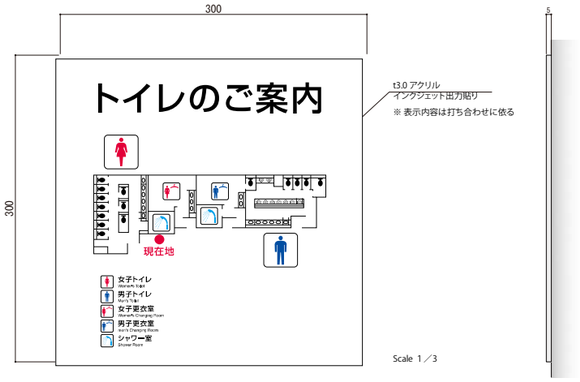

E-6 身障者観覧席記名サイン 2

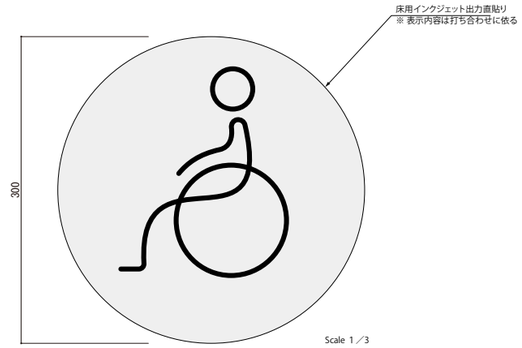

E-8 利用案内 1

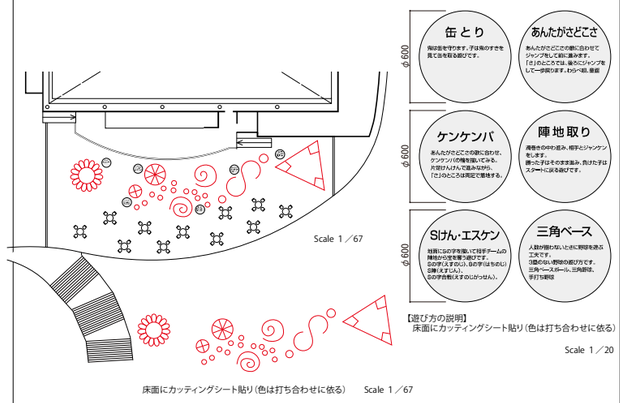

E-9 寄付者　芳名板 10

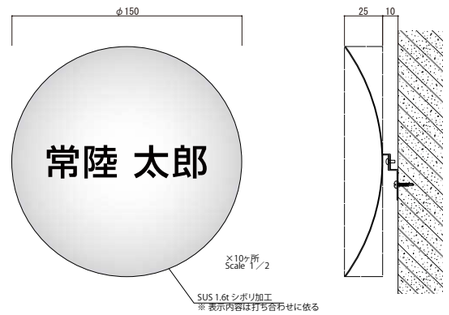

G-1 避難経路図 (11) ※キープランには図示なし

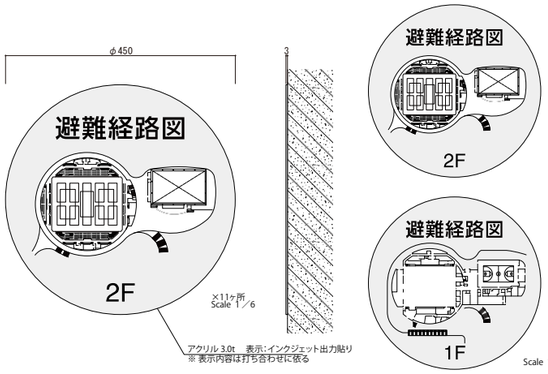

J-1 視覚障害者用点字シート 8

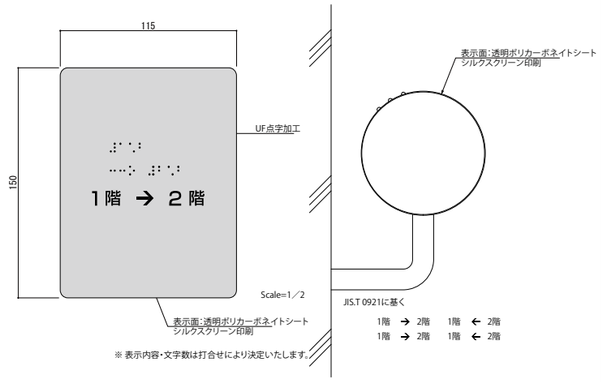

J-2 トイレ触知板 1

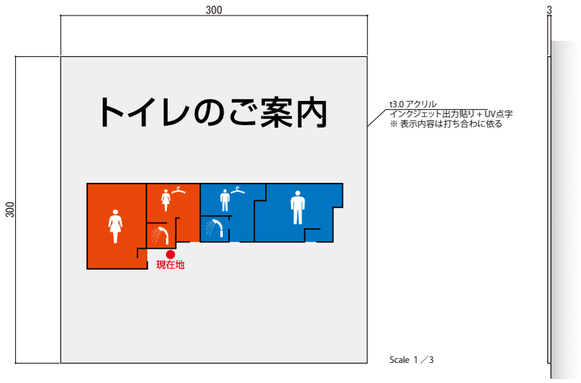

H-1 搬入口記名サイン 2

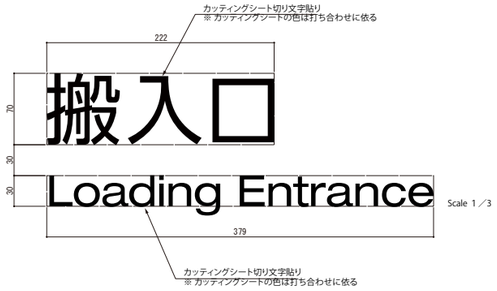

H-2 関係者様室名サイン 34

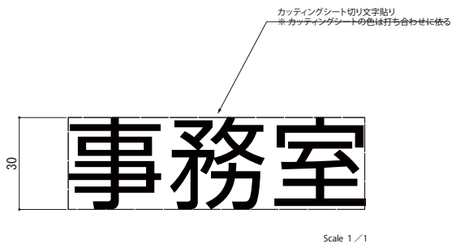

H-3 施設関連室名サイン 21

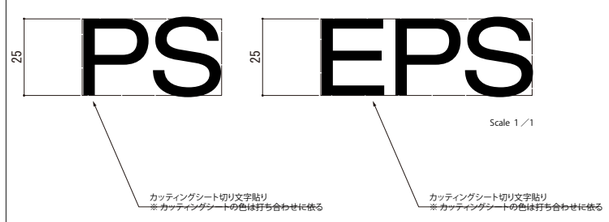

D-7 フロア誘導床サイン 1

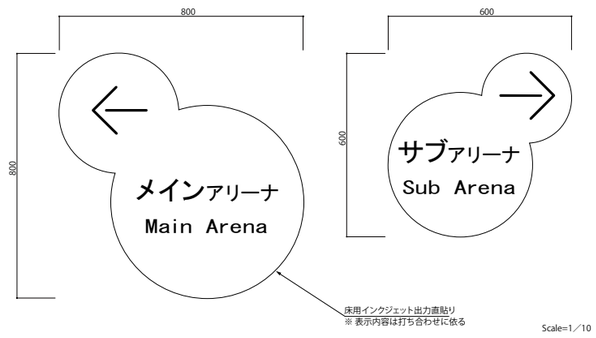

〈代表設計者〉
一級建築士　大臣登録　第52731号
柴　恭

06国補都構　常陸太田市新総合体育館新築工事		
A	建築工事	最終版　2024年12月
98	サイン詳細図(3)　S=図示(A1) S=図示/2(A3)	
	株式会社　柴建築設計事務所	

(2023年版)

20230220

凡例

記号	名称
・16.42	標高点（レベル）
KBM	仮ベンチマーク（≒ＴＰ）
○	既存樹木（中・高木）
▭	既存樹木（低木・植込み）
○ 汚	汚水桝
○ 雨	雨水桝
▨	盛土範囲

解体撤去凡例

記号	名称
▨	解体撤去建物
- - -	解体範囲を示す
▭	解体範囲名称を示す
A-143	撤去樹木（中・高木）
A-25	撤去樹木（低木・植込）

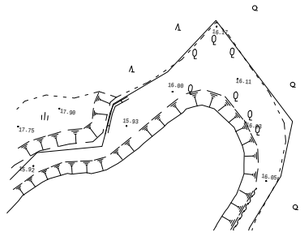

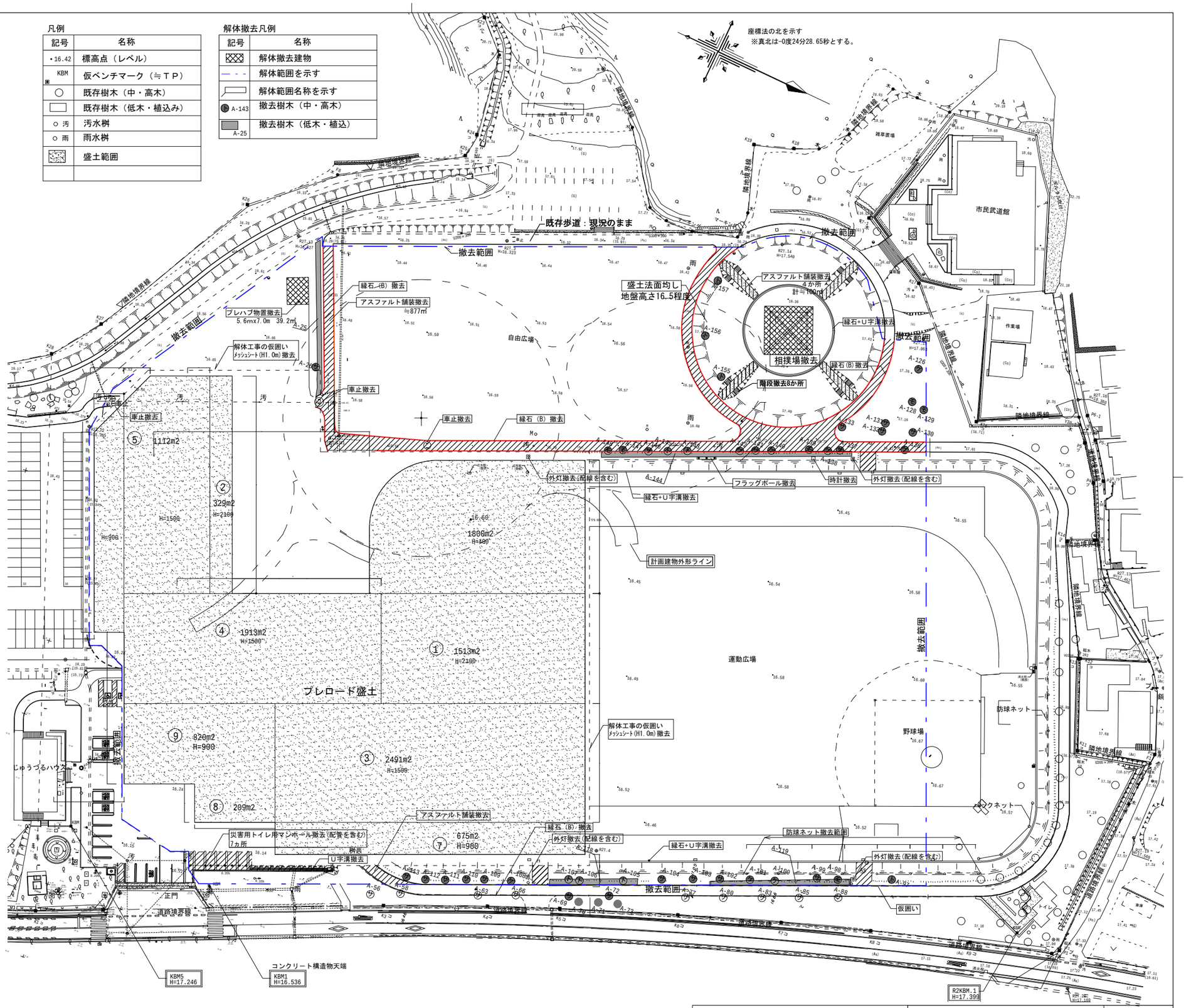

本工事エリア　伐採・伐根樹木リスト

記号	樹　種	幹周(cm)	樹高(m)	枝張(m)	備　考
A-25	サツキツツジ		0.7		D1.5×W40.0(60.0㎡)
A-26	サクラ	21	3.5	2.0	
A-69	サクラ	165	6.0	7.0	
A-70	マテバシイ	69	6.0	3.0	
A-71	マテバシイ	66	5.5	3.0	
A-72	サクラ	105	5.5	6.0	
A-73	マテバシイ	66	5.0	4.0	
A-97	トウカエデ	78	6.0	5.0	
A-98	モミジ	75	6.0	7.0	
A-99	サクラ	180	9.0	10.0	
A-100	ケヤキ	135	6.0	8.0	
A-101	ケヤキ	105	6.0	8.0	
A-102	サクラ	84	6.0	6.0	
A-103	サクラ	135	6.0	8.0	
A-104	サクラ	300	6.0	9.0	3枝分れ
A-105	トウカエデ	99	6.0	7.0	
A-106	トウカエデ	90	6.0	6.0	
A-107	トウカエデ	90	6.0	6.0	
A-108	ケヤキ	165	9.0	9.0	
A-109	サクラ	90	6.0	8.0	
A-110	サクラ	90	6.0	4.0	
A-111	サクラ	120	6.0	9.0	
A-112	サクラ	192	6.0	6.0	3枝分れ
A-113	サクラ	120	6.0	8.0	
A-118	オオムラサキツツジ		1.5		D1.8×W29.5(@0.8m,36本)
A-119	オオムラサキツツジ		1.5		D1.8×W40.9(@0.8m,51本)
A-126	ケヤキ	105	7.0	5.0	
A-128	モミジ	54	5.0	8.0	
A-129	モミジ	60	5.0	8.0	
A-130	サクラ	132	5.0	7.0	
A-131	サクラ	105	5.0	7.0	2枝分れ
A-132	サクラ	273	6.0	10.0	3枝分れ
A-133	サクラ	30	2.5	4.0	
A-136	ケヤキ	135	10.0	8.0	
A-137	サクラ	150	7.0	7.0	
A-138	ケヤキ	150	10.0	8.0	
A-139	モミジ	81	5.0	5.0	
A-140	ケヤキ	120	10.0	10.0	
A-141	サクラ	240	5.0	5.0	3枝分れ
A-142	ケヤキ	210	11.0	11.0	
A-143	トウカエデ	90	10.0	8.0	
A-144	オオムラサキツツジ		1.3		D1.6×W64.8(@0.8m,81本)
A-145	トウカエデ	90	10.0	4.0	
A-146	サクラ	36	3.5	7.0	
A-147	モミジ	60	5.0	3.0	
A-148	モミジ	111	4.0	5.0	2枝分れ
A-155	ドウダンツツジ	18	2.0	1.0	
A-156	ドウダンツツジ	60	2.0	1.2	
A-157	ドウダンツツジ	60	2.5	2.0	

<代表設計者>
一級建築士　大臣登録　第52731号
柴　恭

06国補都構　常陸太田市新総合体育館新築工事		
A	建築工事	最終版　2024年12月
99	撤去図(1)	S=1/ 500(A1) S=1/1000(A3)
	株式会社　柴建築設計事務所	

(2023年版)

20230220